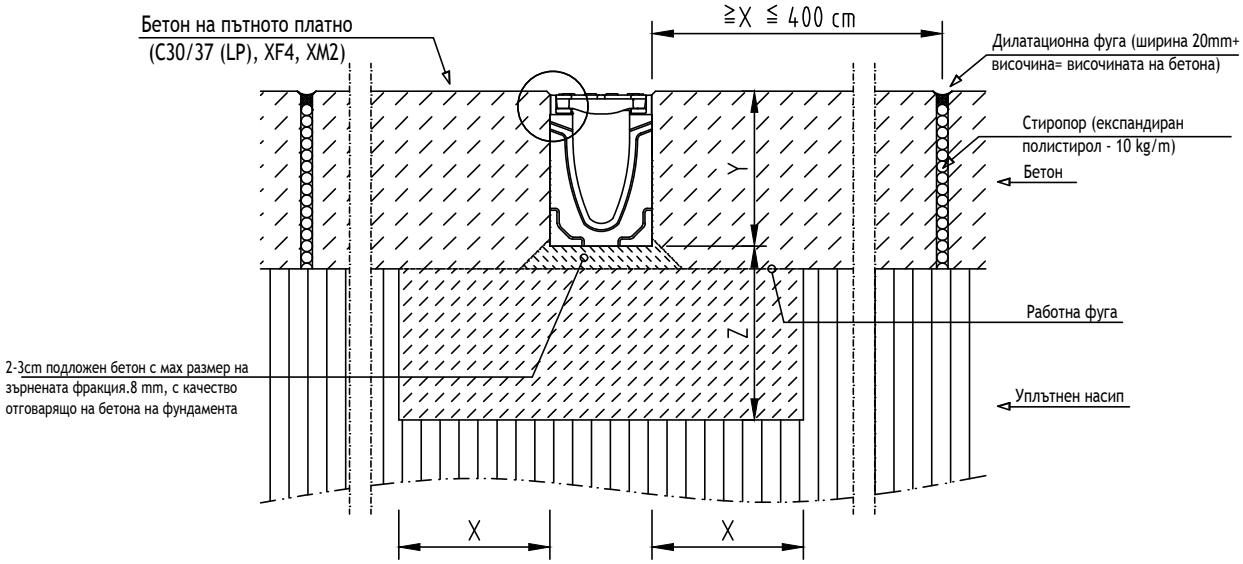

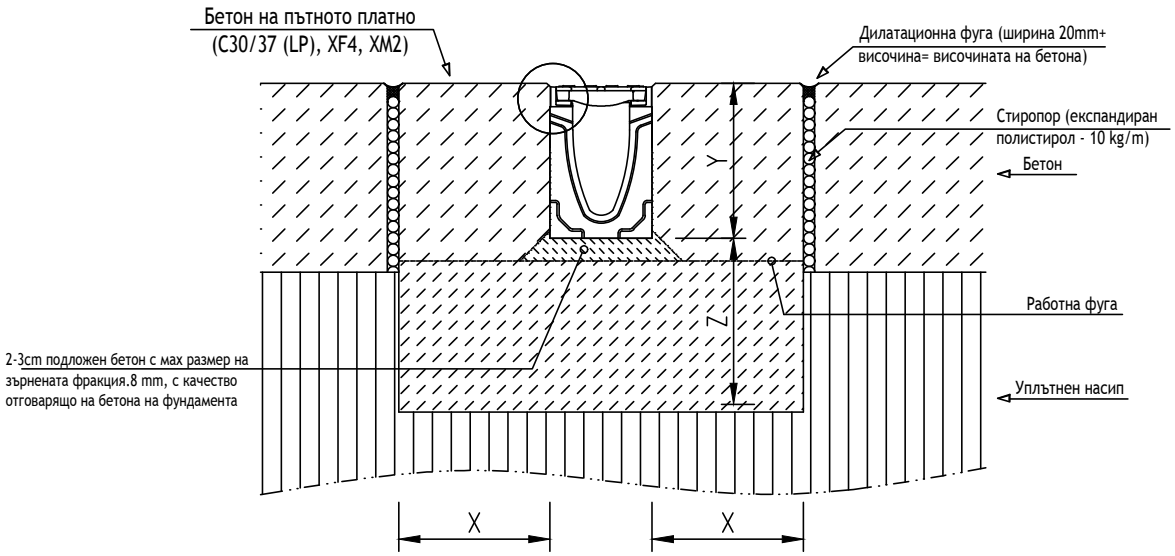

Клас на натоварване	(съгл. БДС EN 1433 – 2003)	A 15	B 125	C 250	D 400	E 600	F 900
Минимално изискване за клас на бетона	(съгл. БДС EN 206–1)				≧ C 25/30	≧ C 25/30	спец. за обект
Експоненциален клас					(X0)	(X0)	
Размери на опорния блок	X				≧ 20	≧ 20	
	Y				височина на улея		
	Z				≧ 20	≧ 20	

Име на ACO система : Project name ACO PowerDrain - усилена отводнителна система	Мащаб: Scale 1:10	Част : Discipline disignator WS	Тип чертеж : Disignator 5	Номер на лист : Sheet reference num. WS-531
Име на чертеж : Sheet name Детайл за монтаж на ACO PowerDrain в бетон, клас E600	Дата: Date 08/2016			
Име на файл: File name ACO PowerDrain WS-531_Install at concrete.dwg	No на ревизия: Revision num. 0		Лист No от листа: 31	

ТЕХНИЧЕСКА СПЕЦИФИКАЦИЯ НА ПРОДУКТ:
Отводнителен улей с V-образно сечение от полимербетон и защитен ръб от 8mm от чугун EN-GJL, с KTL покритие, за клас на натоварване A15 до F900, съгласно БДС EN 1433, решетка от чугун EN-GJS, с KTL покритие и със самоблокиращо заключване Powerlock, номинална ширина 7.5cm, 12.5cm, 17.5cm или 27.5cm, строителна ширина 13.5cm,18.5cm, 23.5cm или 35.5cm, строителна дължина 100cm или 50cm;

АРТ. №: _ _ _ _

ACO. The Future of Drainage.

designteam@aco.bg www.aco.bg

File name: ACO PowerDrain WS-531_Install at concrete.dwg Plotted: 2016-08-02 Plot Device: DWG To PDF.pc3 Paper Size: ISO FULL BLEED A4 (210.00 X 297.00 MM)

Този чертеж е собственост на "ACO – СТРОИТЕЛНИ ЕЛЕМЕНТИ" ЕООД и не може да бъде копиран или репродуциран, изцяло или в неговите части, нито проекта или информацията в него да бъдат показвани или използвани в работата на трето лице, без писмено съгласие на обторите.
This drawing is a property of ACO BUILDING ELEMENTS EOOD and cannot be copied or reproduced, neither its design and information be presented or used in any way by third party, without written permission.