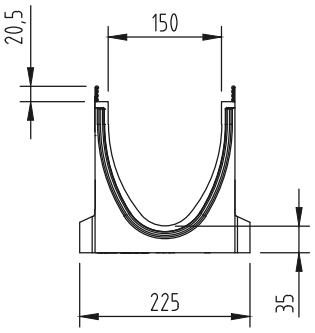

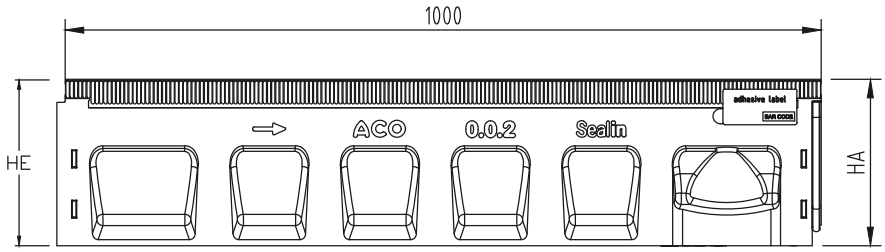

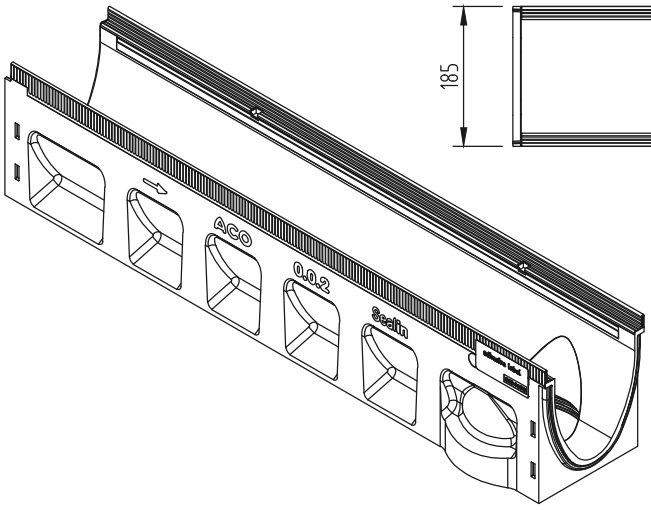

Тип	HA/HE (mm)	Ръб поц. стомана Арт.№	Ръб неръж. стомана Арт.№
0.0.2	220/220	133334	133434
5.0.2	245/245	133344	133444
10.0.2	270/270	133354	133454
20.0.2	320/320	133374	133474

Име на ACO система : Project name ACO Multiline Seal in	Мащаб: Scale 1:10	Част : Discipline disignator WS	Тип чертеж : Disignator 5	Номер на лист : Sheet reference num. WS-508
Име на чертеж : Sheet name ACO Multiline Seal in V150 S Улеи с номинална широчина 150 мм, без вграден наклон, 1000 mm	Дата: Date 06/2019		Лист No от листа: 01	
Име на файл: File name ACO DRAIN V 150 Seal in 100cm LLD DN110 0.0.2-20.0.2.dwg	No на ревизия: Revision num. 0			

ТЕХНИЧЕСКА СПЕЦИФИКАЦИЯ НА ПРОДУКТ:

Отводнителен улей с V-образно сечение от полимербетон, интегрирано EPDM-уплътнение, защитен ръб от Hypersteel поцинкована или неръждаема стомана, за клас на натоварване от A15 до E600, съгласно БДС EN 1433:2003 , 100% водоплътен, номинална широчина 15 cm, строителна ширина 18 cm, без вграден наклон, строителна височина 22/24.5/27/32 cm, дължина 100 cm.

ACO. The Future of Drainage.

designteam@aco.bg www.aco.bg

Този чертеж е собственост на "ACO – СТРОИТЕЛНИ ЕЛЕМЕНТИ" ЕООД и не може да бъде копиран или репродуциран, изцяло или в някоя части, нито проекта или информацията в него да бъдат показвани или използвани в работата на трето лице, без писмено съгласие на авторите.
This drawing is a property of ACO BUILDING ELEMENTS EOOD and cannot be copied or reproduced, neither its design and information be presented or used in any way by third party, without written permission.

File name: ACO DRAIN V 150 Seal in 100cm LLD DN110 0.0.2-20.0.2.dwg Plotted: 2019-06-03 Plot Device: DWG To PDF.pc3 Paper Size: ISO FULL BLEED A4 (210.00 X 297.00 MM)