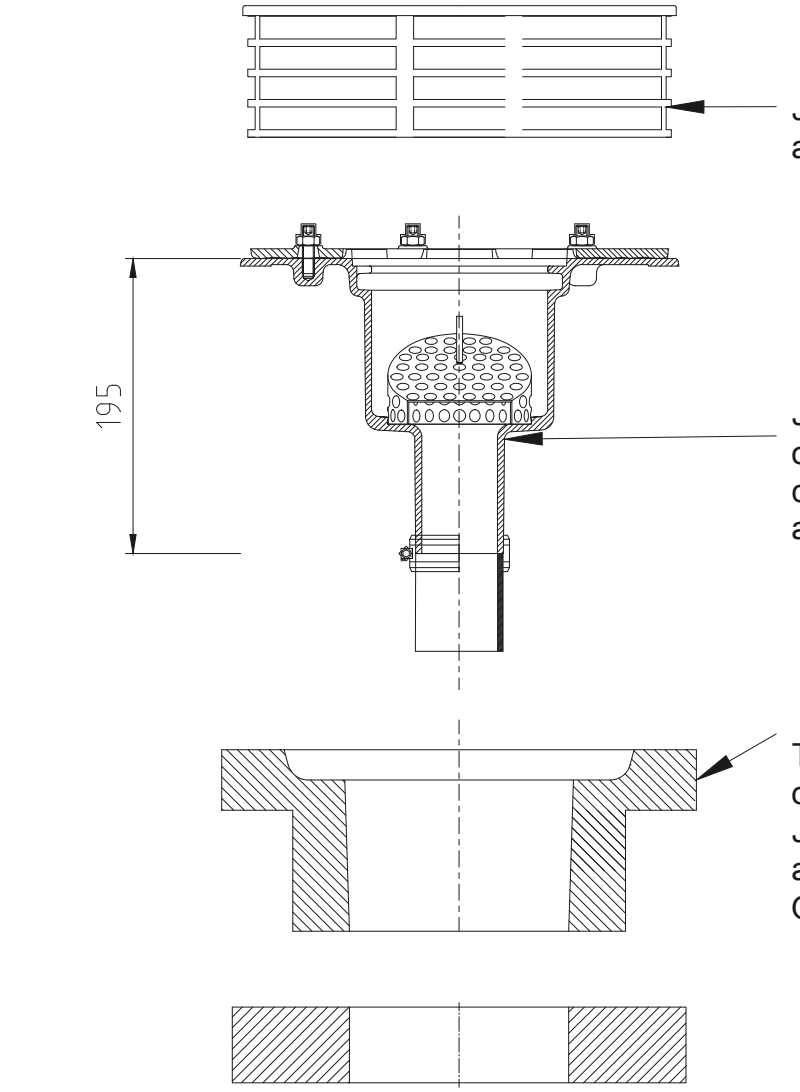

Име на ACO система : System name ACO Jet - вакуумно отводняване на покриви	Мащаб: Scale 1:5	Част : Discipline disignator WS	Тип чертеж : Disignator 5	Номер на лист : Sheet reference num. 04
Име на чертеж : Sheet name Монтажен план на Jet водоприемник DN50 с топлоизолация за вакуумно отводняване на покриви	Дата: Date 03/2017		Лист No от листа: 04	
Име на файл: File name ACO Jet CI outlet 1-part DN50.dwg	No на ревизия: Revision num. 0			

ТЕХНИЧЕСКА СПЕЦИФИКАЦИЯ НА ПРОДУКТ:

ACO Jet тяло на водоприемник от чугун с покритие за напорно отводняване на плоски покриви, вертикално оттичане 90° на DN 50 с притискателен уплътнителен фланец, съгласно БДС EN 1253-2, незапалим, клас на реакция на огън A1 с дренажен отвор и чакълозадържател от неръждаема стомана DN 50 с клас на натоварване H 1.5, с отстраняем капак и 2 гайки за ACO Jet покривни водоприемници DN 50.

АРТ. №: 7000.02.00/7037.10.10

ACO. The Future of Drainage.

designteam@aco.bg www.aco.bg

File name: ACO Jet CI outlet 1-part DN50.dwg Plotted: 2017-03-09 Plot Device: DWG To PDF.pc3 Paper Size: ISO A4 (210.00 X 297.00 MM)

Този чертеж е собственост на "ACO — СТРОИТЕЛНИ ЕЛЕМЕНТИ" ЕООД и не може да бъде копиран или репродуциран, цялото или в някаква част, нито поверен или информацията в него да бъдат показвани или използвани в работата на трето лице, без писмено съгласие на автора.
This drawing is a property of ACO BUILDING ELEMENTS EOOD and cannot be copied or reproduced, neither its design and information be presented or used in any way by third party, without written permission.