File name: \\bg-sof-s-0002.aco.local\home$\mkovacheva\Desktop\Sponge city\ACO Sponge city.dwg Plotted: 2024-11-19 Plot Device: DWG To PDF.pc3 Paper Size: ISO FULL BLEED A3 (420.00 X 297.00 MM)

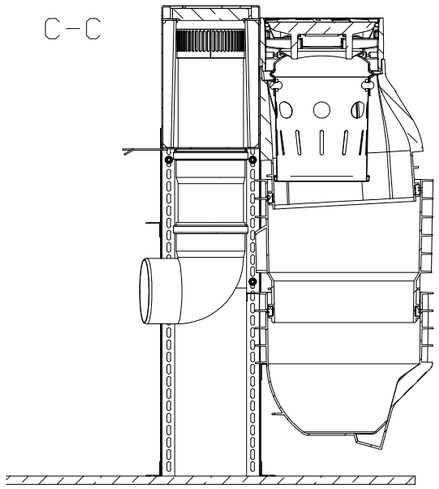

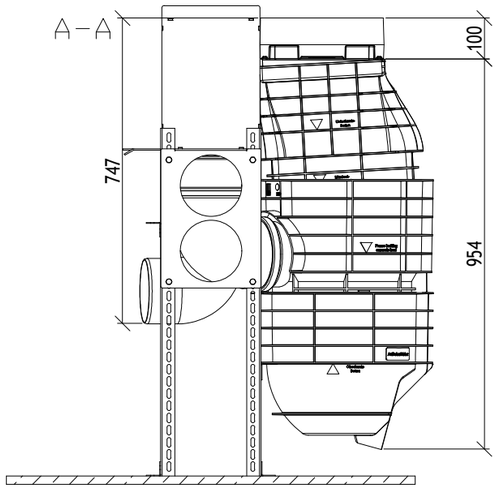

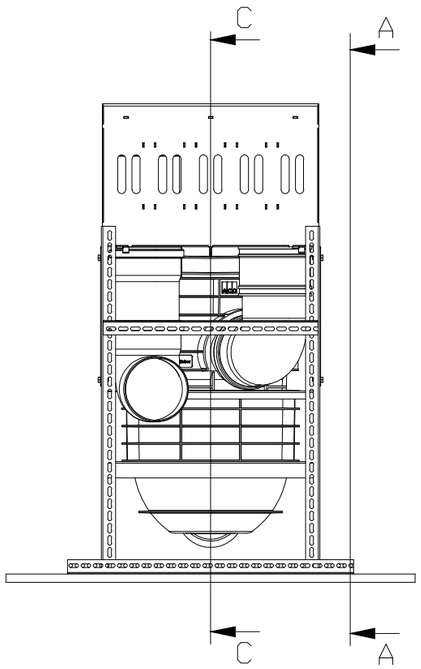

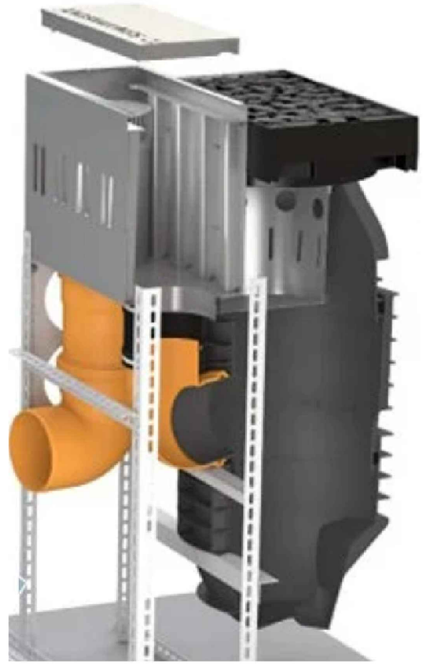

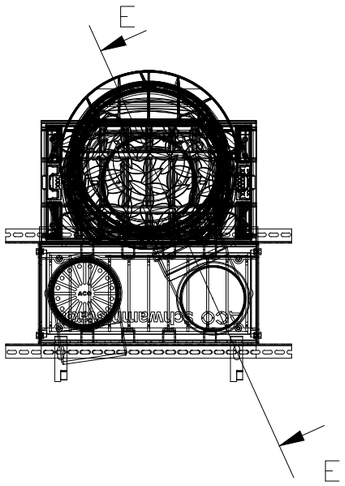

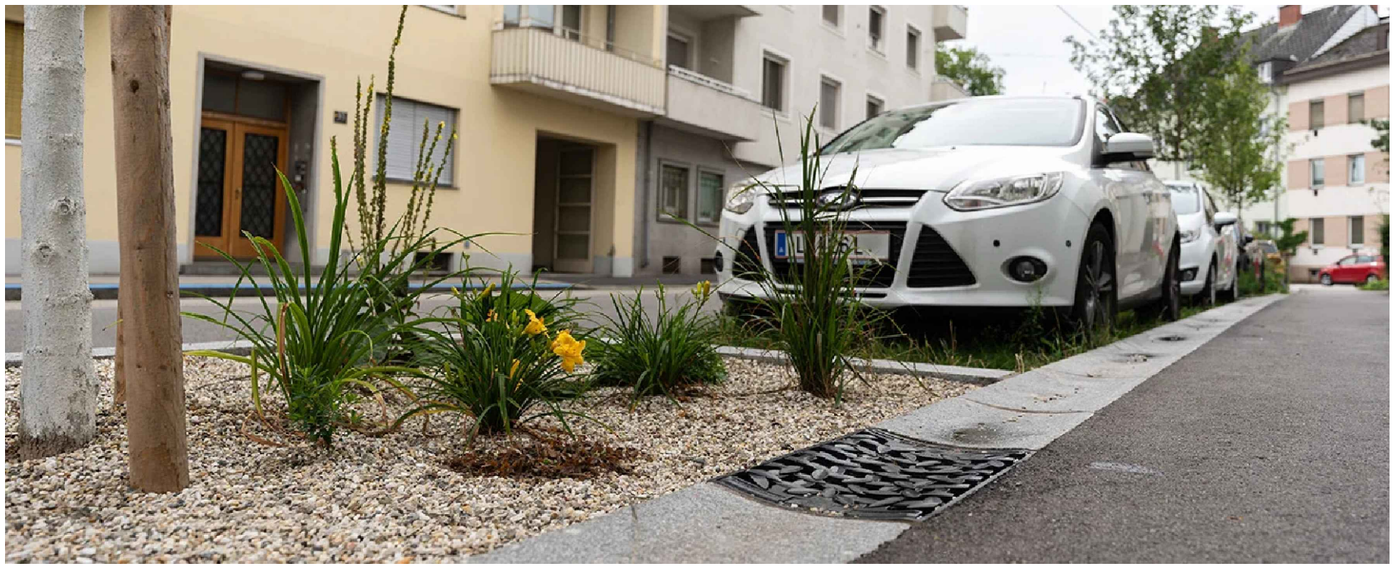

Име на система : System name ACO Combipoint Sponge city	Мащаб: Scale 1:15	Част : Discipline designator WS	Тип чертеж : Disignator 5	Номер на лист : Sheet reference num. WS-502	**ТЕХНИЧЕСКА СПЕЦИФИКАЦИЯ НА ПРОДУКТ:** Дъждоприемни шахти ACO Combipoint PP Sponge city за точково отводняване на улици и интелигентно управление на дъждовните води и грижа за дървета, клас на натоварване D400,съгласно БДС EN 124:2003,входна решетка Combipoint 303x527mm от чугун с чугунен кант за допълнителна здравина на отводнително тяло от серия Combipoint PP, строителна височина на решетката 100 mm, с 4 без-болтови пластични елемента за заключване устойчиви на трафик,чугунена рамка за поставяне на кошница за едри отпадъци с POWERPREN® уплътнение за износоустойчивост и шумоизолация,с 2 секретни болта за предотвратяване на ванда- лизъм,с решетка с отваряне около 110˚от двете страни и цялостно изваждане, с широчина на отвора 24 mm. Водоплътно тяло от полипропилен PP с EPDM уплътнение,с утаителна част, строителна височина 1054 mm, заустване на DN 150, минимален хидравличен капацитет 15 l/s. Дренажна сепарираща система за пречистване на водата. Оттокът разполага с преливник , без шибър за режим зима/лято. арт.№ 3012260+3003985
Име на чертеж : Sheet name ACO Combipoint Sponge city дъждовен отток с решетка 300 x 500 mm, клас на натоварване D400, къса форма, без шибър зима/лято	Дата: Date 11/2024		Лист No от листа: 02		
Име на файл: File name ACO Sponge city.dwg	No на ревизия: Revision num. 0				

designteam@aco.bg
www.aco.bg

ACO. we care for water

Този чертеж е собственост на "ACO – СТРОИТЕЛНИ ЕЛЕМЕНТИ" ЕООД и не може да бъде копиран или репродуциран, изцяло или в негови части, нито проекта или информацията в него да бъдат показвани или включвани в работата на трето лице, без писмено съгласие на авторите.
This drawing is a property of ACO BUILDING ELEMENTS EOOD and cannot be copied or reproduced, neither its design and information be presented or used in any way by third party, without written permission.

Този чертеж е собственост на "ACO – СТРОИТЕЛНИ ЕЛЕМЕНТИ" ЕООД и не може да бъде копиран или репродуциран, изцяло или в негови части, нито проекта или информацията в него да бъдат показвани или включвани в работата на трето лице, без писмено съгласие на авторите.
This drawing is a property of ACO BUILDING ELEMENTS EOOD and cannot be copied or reproduced, neither its design and information be presented or used in any way by third party, without written permission.