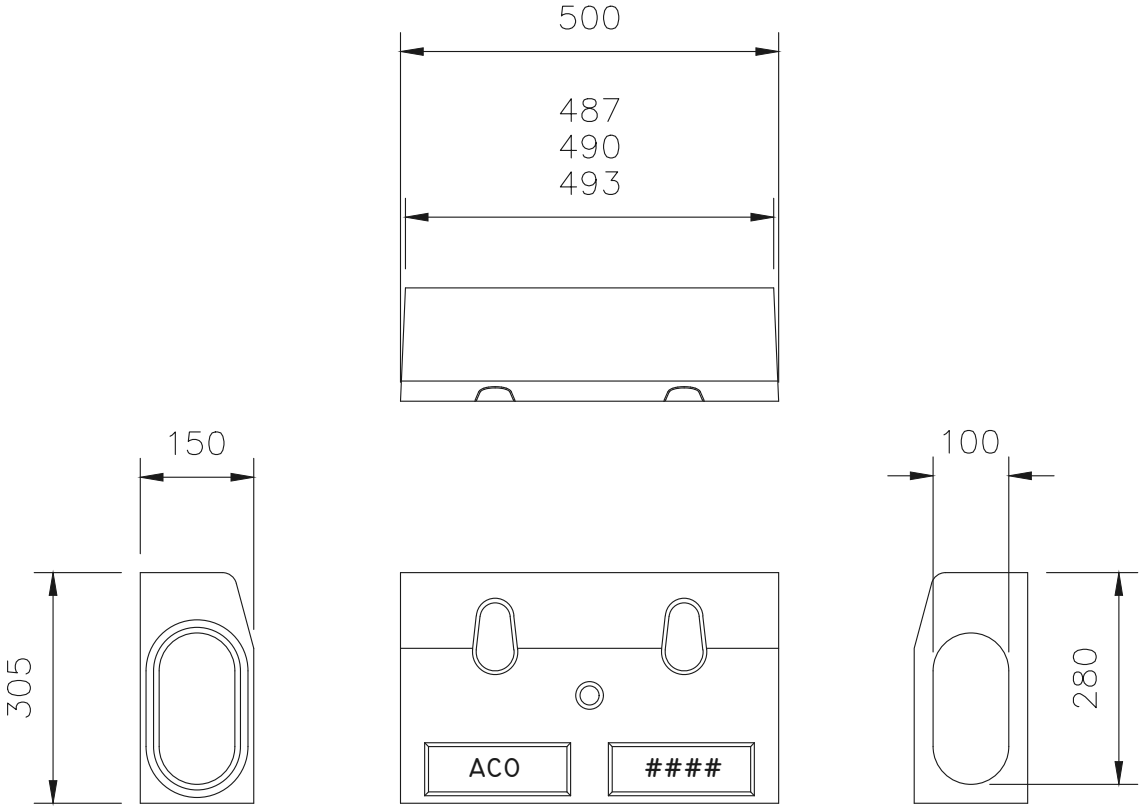

Име на ACO система : System name ACO KerbDrain - бордюри с интегрирано отводняване	Мащаб: Scale 1:10	Част : Discipline disignator WS	Тип чертеж : Disignator 5	Номер на лист : Sheet reference num. 10
Име на чертеж : Sheet name ACO KerbDrain 305 Елемент с външни радиуси, H=305 мм, 500 мм, клас D400	Дата: Date 04/2016		Лист No от листа: 10	
Име на файл: File name ACO KerbDrain 305 External radius unit_07970.dwg	No на ревизия: Revision num. 0			

ТЕХНИЧЕСКА СПЕЦИФИКАЦИЯ НА ПРОДУКТ:
Елемент с външен радиус на монолитен отводнителен бордюр KerbDrain 305. Клас на натоварване D 400 съгласно БДС EN 1433:2003, 100% водоплътен, строителна ширина 15 cm, строителна височина 30,5 cm, дължини 50/49,3 /49 /48,7 cm.

АРТ. №: 07970

ACO. The Future of Drainage.

designteam@aco.bg www.aco.bg

File name: ACO KerbDrain 305 External radius unit_07970.dwg Plotted: 2016-06-15 Plot Device: DWG To PDF.pc3 Paper Size: ISO A4 (210.00 X 297.00 MM)

Този чертеж е собственост на "ACO – СТРОИТЕЛНИ ЕЛЕМЕНТИ" ЕООД и не може да бъде копиран или репродуциран, изцяло или в някаква част, нито проекта или информацията в него да бъдат показвани или използвани в работата на трето лице, без писмено съгласие на автора.
This drawing is a property of ACO BUILDING ELEMENTS EOOD and cannot be copied or reproduced, neither its design and information be presented or used in any way by third party, without written permission.