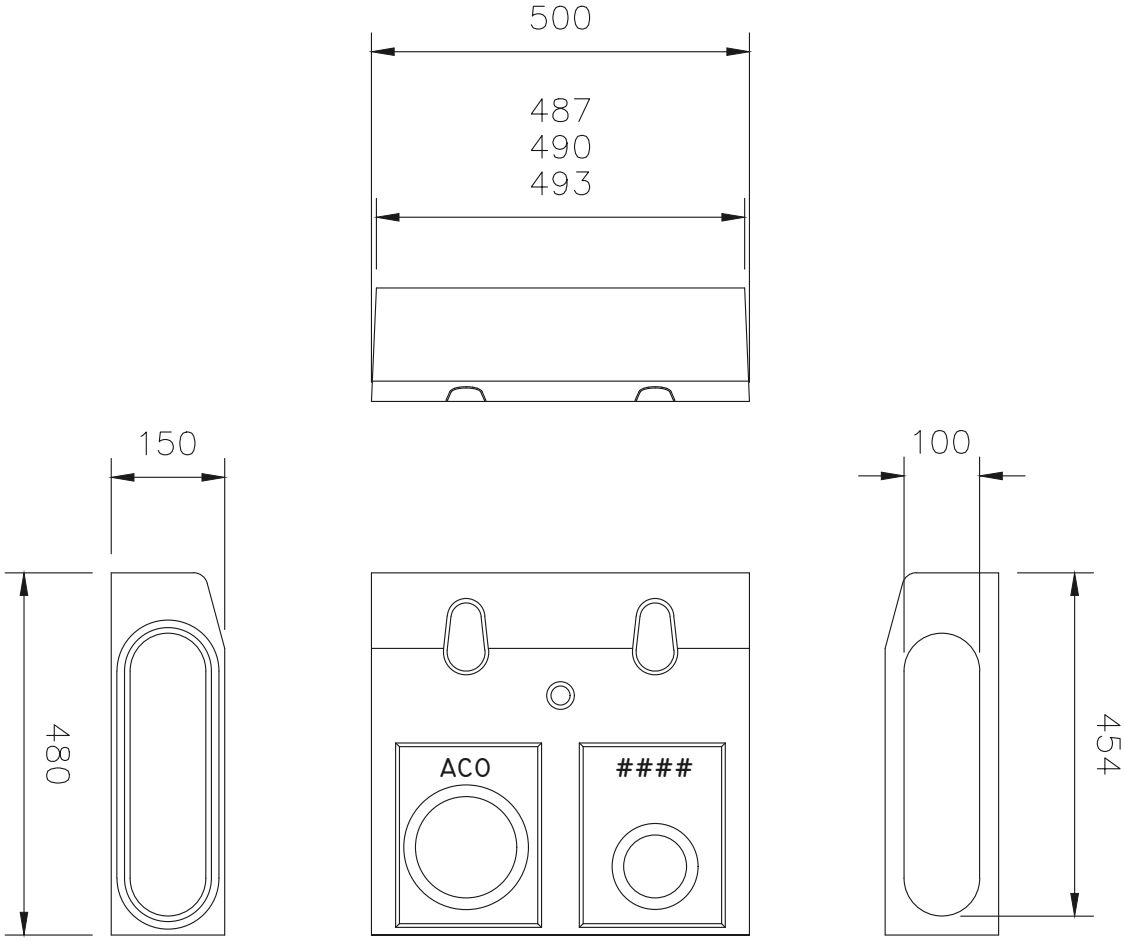

Име на ACO система : Project name ACO KerbDrain - бордюри с интегрирано отводняване	Мащаб: Scale 1:10	Част : Discipline disignator WS	Тип чертеж : Disignator 5	Номер на лист : Sheet reference num. 30
Име на чертеж : Sheet name ACO KerbDrain 480 Елемент с външен радиус, H=305 мм, 500 мм, клас D400	Дата: Date 04/2016			
Име на файл: File name ACO KerbDrain 480 External radius unit.dwg	No на ревизия: Revision num. 0		Лист No от листа: 30	

ТЕХНИЧЕСКА СПЕЦИФИКАЦИЯ НА ПРОДУКТ:

Елемент с външен радиус на монолитен отводнителен бордюр KerbDrain 480. Клас на натоварване D 400 съгласно БДС EN 1433:2003, 100% водоплътен, строителна ширина 15 cm, строителна височина 48 cm, дължини 50/49,3 /49 /48,7 cm.

АРТ. №: ----

ACO. The Future of Drainage.

designteam@aco.bg www.aco.bg

File name: ACO KerbDrain 480 External radius unit.dwg Plotted: 2016-06-15 Plot Device: DWG To PDF.pc3 Paper Size: ISO A4 (210.00 X 297.00 MM)

Този чертеж е собственост на "ACO – СТРОИТЕЛНИ ЕЛЕМЕНТИ" ЕООД и не може да бъде копиран или репродуциран, изцяло или в негови части, нито проекта или информацията в него да бъдат показвани или включвани в работата на трето лице, без писмено съгласие на авторите.
This drawing is a property of ACO BUILDING ELEMENTS EOOD and cannot be copied or reproduced, neither its design and information be presented or used in any way by third party, without written permission.