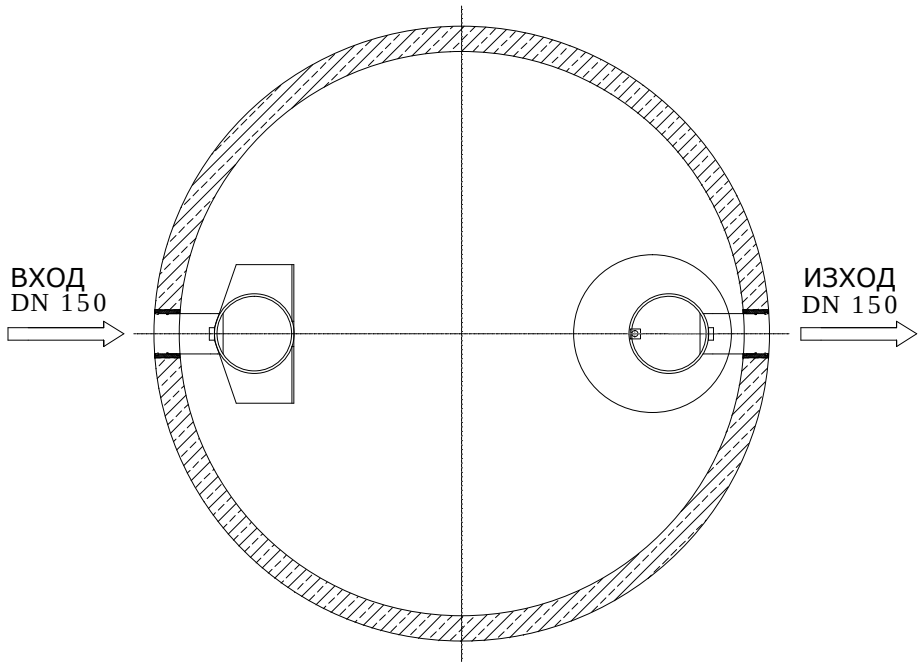

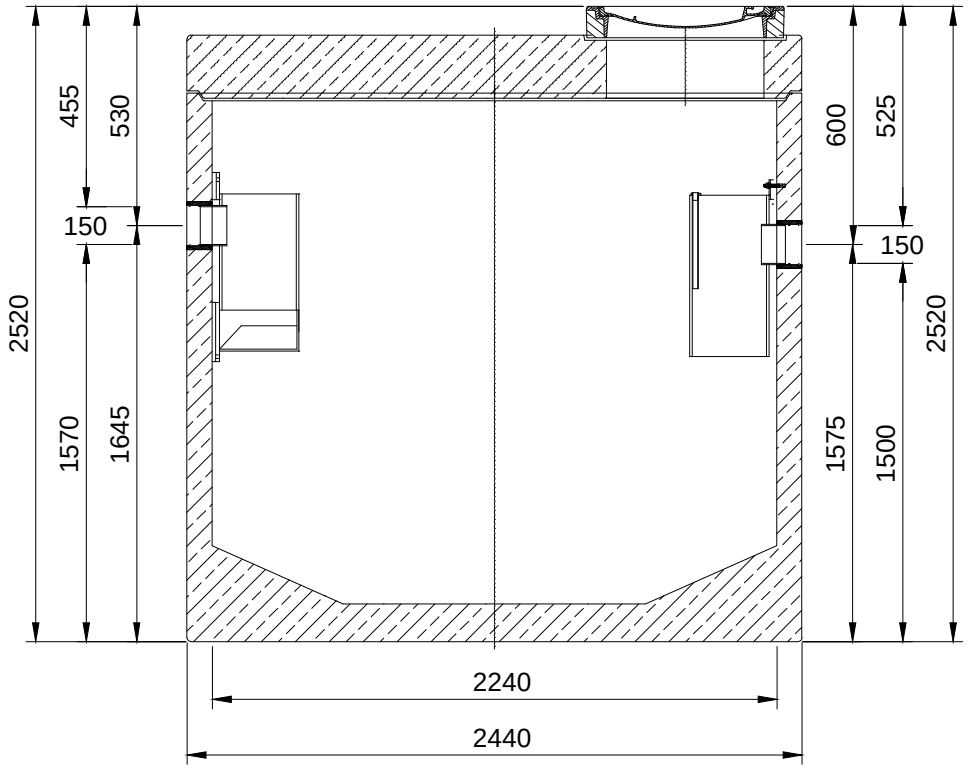

Име на ACO система : System name ACO Lipumax C	Мащаб: Scale 1:30	Част : Discipline disignator WS	Тип чертеж : Disignator 5	Номер на лист : Sheet reference num. WS-509	ТЕХНИЧЕСКА СПЕЦИФИКАЦИЯ НА ПРОДУКТ: Сепаратор за мазнини от растителен и животински произход, съгласно БДС EN 1825:2003, от високоякостен стоманобетон със стандартно защитно вътрешно покритие, вграден утаечен обем, връзка за вземане на проби, за монтаж под земя в зони с интензивно транспортно натоварване, клас на натоварване на капака D400, съгласно БДС EN 124:2003. АРТ. №: 726.198AS
Име на чертеж : Sheet name ACO Lipumax C NS10 SF 2000	Дата: Date 09/2016		Лист No от листа: 09		
Име на файл: File name ACO Lipumax C NS10 SF2000.dwg	No на ревизия: Revision num. 0				

ACO. The Future of Drainage.

designteam@aco.bg www.aco.bg

Този чертеж е собственост на "ACO – СТРОИТЕЛНИ ЕЛЕМЕНТИ" ЕООД и не може да бъде копиран или репродуциран, изцяло или в негови части, нито проекта или информацията в него да бъдат показвани или включвани в работата на трето лице, без писмено съгласие на авторите.
This drawing is a property of ACO BUILDING ELEMENTS EOOD and cannot be copied or reproduced, neither its design and information be presented or used in any way by third party, without written permission.