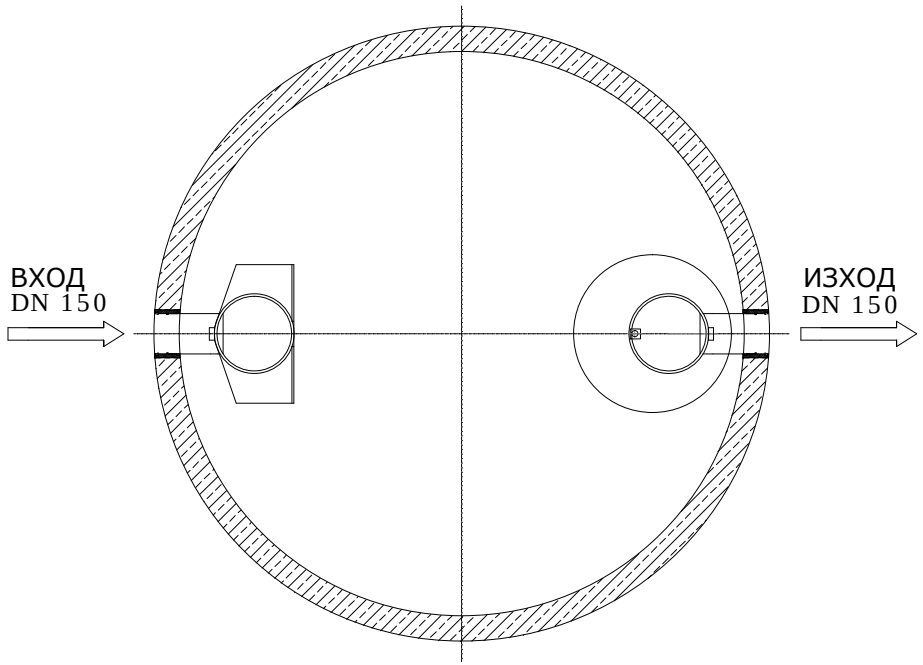


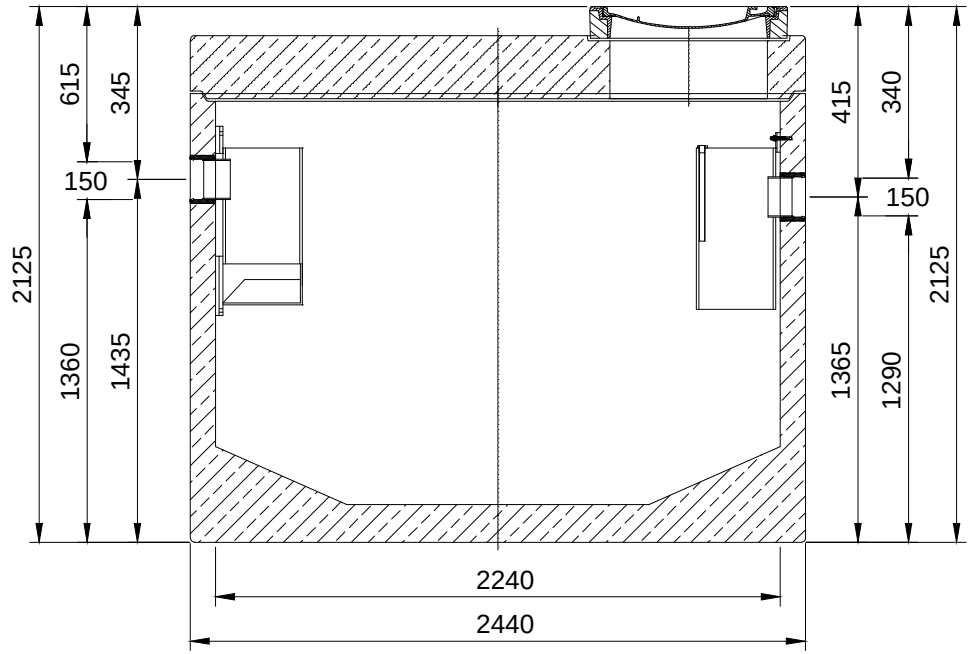


| | | | | | |
|---|---|---|---|---|---|
| Име на ACO система :<br>System name<br>ACO Lipumax C | Мащаб:<br>Scale<br>1:30 | Част :<br>Discipline disignator<br>WS | Тип чертеж :<br>Disignator<br>5 | Номер на лист :<br>Sheet reference num.<br>WS-507 | ТЕХНИЧЕСКА СПЕЦИФИКАЦИЯ НА ПРОДУКТ:<br>Сепаратор за мазнини от растителен и животински произход, съгласно БДС EN 1825:2003, от високоякостен стоманобетон със стандартно защитно вътрешно покритие, вграден утаечен обем, връзка за вземане на проби, за монтаж под земя в зони с интензивно транспортно натоварване, клас на натоварване на капака D400, съгласно БДС EN 124:2003.<br>АРТ. №: 726.174AS |
| Име на чертеж :<br>Sheet name<br>ACO Lipumax C NS7 SF 1400 | Дата:<br>Date<br>09/2016 | | Лист No от листа:<br>07 | | |
| Име на файл:<br>File name<br>ACO Lipumax C NS7 SF1400.dwg | No на ревизия:<br>Revision num.<br>0 | | | | |

ACO. The Future of Drainage.

designteam@aco.bg  www.aco.bg

Този чертеж е собственост на "ACO – СТРОИТЕЛНИ ЕЛЕМЕНТИ" ЕООД и не може да бъде копиран или репродуциран, изцяло или в негови части, нито проекта или информацията в него да бъдат показвани или включвани в работата на трето лице, без писмено съгласие на авторите.
This drawing is a property of ACO BUILDING ELEMENTS EOOD and cannot be copied or reproduced, neither its design and information be presented or used in any way by third party, without written permission.