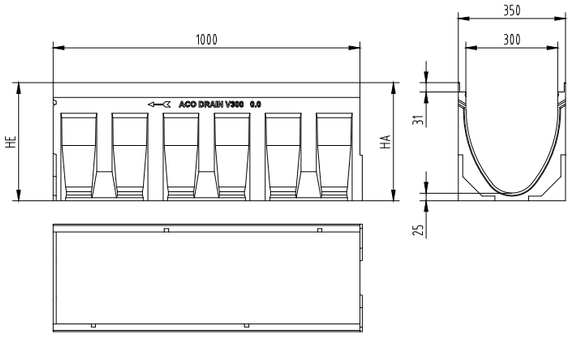

Тип улей	HA (mm)	HE (mm)	Ръб чугун GGC Art.-Nr.	Ръб поц. стомана Art.-Nr.	Ръб V2A Art.-Nr.
0.0	385	385	13730	13530	13630
1	385	390	13701	13501	13601
2	390	395	13702	13502	13602
3	395	400	13703	13503	13603
4	400	405	13704	13504	13604
5	405	410	13705	13505	13605
5.0	410	410	13740	13540	13640
6	410	415	13706	13506	13606
7	415	420	13707	13507	13607
8	420	425	13708	13508	13608
9	425	430	13709	13509	13609
10	430	435	13710	13510	13610
10.0	435	435	13750	13550	13650
15.0	460	460	13760	13560	13660
20.0	485	485	13770	13570	13670

Улей с дължина L=0.5m със заготвен отвор за заустване на Ø200, позволява T и L връзки, с LLD - тръбна връзка

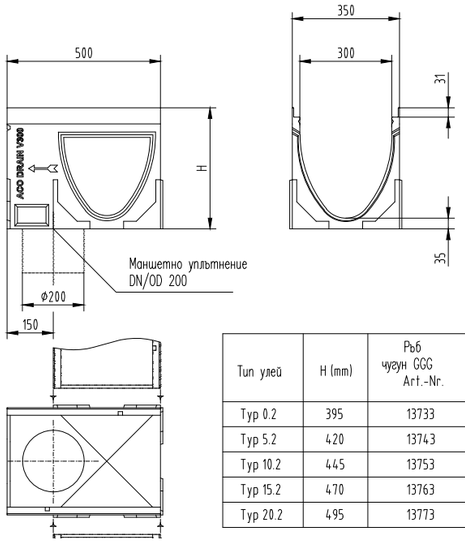

Тип улей	H (mm)	Ръб чугун GGC Art.-Nr.	Ръб поц. стомана Art.-Nr.	Ръб V2A Art.-Nr.
Typ 0.2	395	13733	13533	13633
Typ 5.2	420	13743	13543	13643
Typ 10.2	445	13753	13553	13653
Typ 15.2	470	13763	13563	13663
Typ 20.2	495	13773	13573	13673

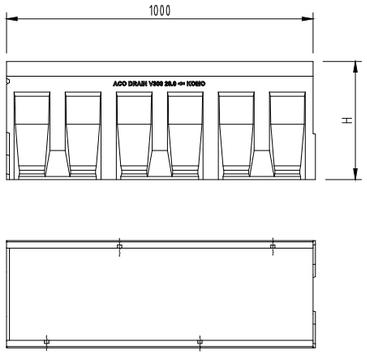

Улей тип	H (mm)
Typ 0.0	385
Typ 5.0	410
Typ 10.0	435
Typ 15.0	460
Typ 20.0	485

Водосъбирателна шахта с дължина L=0.5m, с отвор DN 160/200

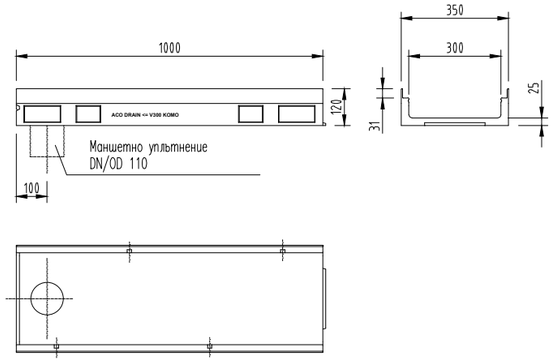

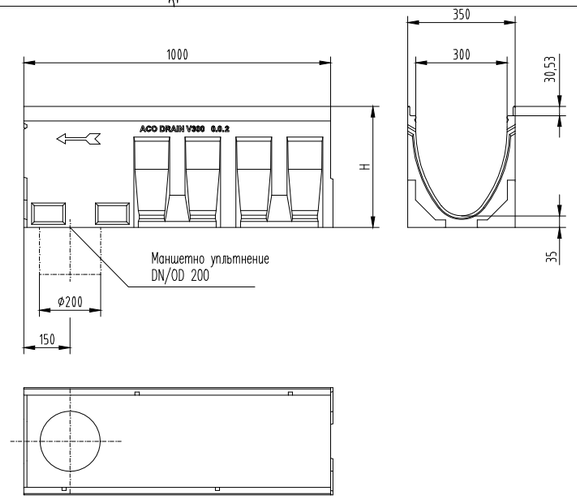

Тип улей	H (mm)	Ръб чугун GGC Art.-Nr.	Ръб поц. стомана Art.-Nr.	Ръб V2A Art.-Nr.
0.0.2	395	13731	13531	13631
5.0.2	420	13741	13541	13641
10.0.2	445	13751	13551	13651
15.0.2	470	13761	13561	13661
20.0.2	495	13771	13571	13671

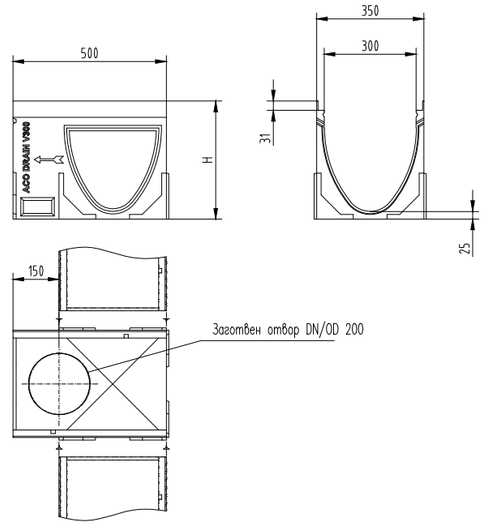

Тип улей	H (mm)	Ръб чугун GGC Art.-Nr.	Ръб поц. стомана Art.-Nr.	Ръб V2A Art.-Nr.
Typ 0.1	385	13732	13532	13632
Typ 5.1	410	13742	13542	13642
Typ 10.1	435	13752	13552	13652
Typ 15.1	460	13762	13562	13662
Typ 20.1	485	13772	13572	13672

Водосъбирателна шахта с дължина L=0.5m, с отвор DN 160/200

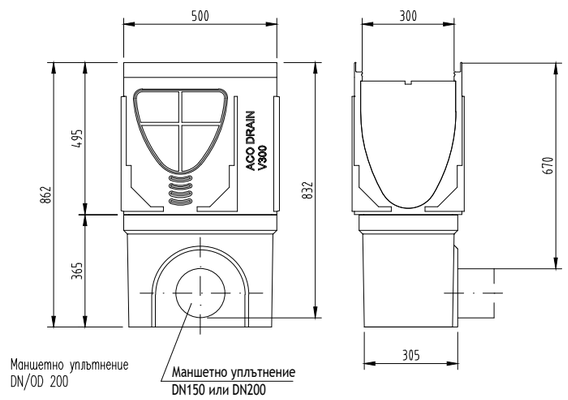

Име на система : System name ACO Multiline - универсална отводнителна система	Мащаб: Scale 1:20	Част : Discipline disignator WS	Тип чертеж : Disignator 5	Номер на лист : Sheet reference num. 87
Име на чертеж : Sheet name Отводнителна улейна система Multiline V300 с НШ200 мм съгласно БДС EN 1433 до клас на натоварване E600	Дата: Date 05/2016		Лист No от листа: 87	
Име на файл: File name ACO Multiline V300_Library.dwg	No на ревизия: Revision num. 0			

ТЕХНИЧЕСКА СПЕЦИФИКАЦИЯ НА ПРОДУКТ:

Отводнителна линейна система Multiline за класове на натоварване до E600, съгласно БДС EN 1433 , от устойчив на замръзване и сол против заледяване полимербетон, със защитни ръбове от поц. стомана/неръжд. стомана/чугун, със сигурно профилно присъединяване (SF) от страна на изхода, номинална широчина 30,0 cm, строителна дължина съгласно чертеж, строителна широчина 35,0 cm, строителна височина съгласно чертеж, с и без наклон с оптимизиран V-Профил, доставено и инсталирано съгл. инструкции от производителя.

ACO. The Future of Drainage.

designteam@aco.bg www.aco.bg

Този чертеж е собственост на "ACO – СТРОИТЕЛНИ ЕЛЕМЕНТИ" ЕООД и не може да бъде копиран или репродуциран, изцяло или в незаби частиц, както проекта или информацията в него да бъдат показвани или включвани в работата на трети лица, без писмено съгласие на авторите.
This drawing is a property of ACO BUILDING ELEMENTS EOOD and cannot be copied or reproduced, neither its design and information be presented or used in any way by third party, without written permission.

File name: ACO Multiline V300_Library.dwg Plotted: 2023-03-17 Plot Device: DWG To PDF.pc3 Paper Size: ISO FULL BLEED A3 (420.00 X 297.00 MM)