File name: ACO Oleopator P WS-503 NS3-950.dwg Plotted: 2016-09-10 Plot Device: DWG To PDF.pc3 Paper Size: ISO FULL BLEED A4 (297.00 X 210.00 MM)

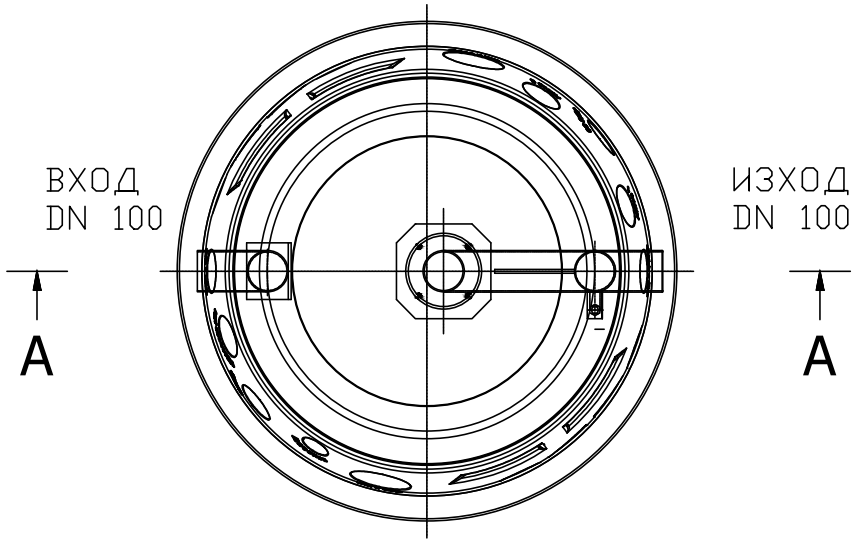

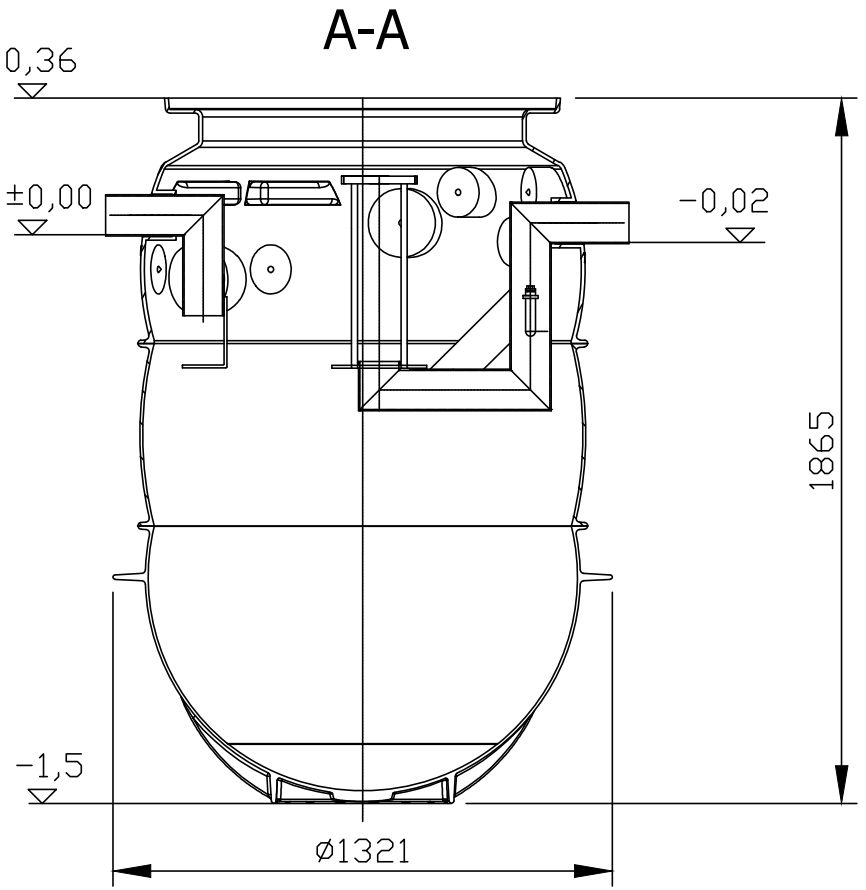

Име на ACO система : Project name: ACO Oleopator P	Мащаб: Scale: 1:20	Част : Discipline disignator: WS	Тип чертеж : Disignator: 5	Номер на лист : Sheet reference num.: WS-503	ТЕХНИЧЕСКА СПЕЦИФИКАЦИЯ НА ПРОДУКТ: Коалесцентен сепаратор за нефтопродукти клас I, съгласно БДС EN 858:2003 (<5mg/l) от полиетилен висока плътност за монтаж под земя в тревни, леко или тежко натоварени зони, клас на натоварване на капака A15, B125 или D400, дебит 3l/s, обем на утайките 950l, обем масла 240l; АРТ. №: 3923.90.00
Име на чертеж : Sheet name: ACO Oleopator P NS3 SF950	Дата: Date: 07/2016				
Име на файл: File name: ACO Oleopator P WS-503 NS3-950.dwg	No на ревизия: Revision num.: 0		Лист No от листа: 03		

ACO. The Future of Drainage.

designteam@aco.bg www.aco.bg

Този чертеж е собственост на "ACO – СТРОИТЕЛНИ ЕЛЕМЕНТИ" ЕООД и не може да бъде копиран или репродуциран, изцяло или в негови части, нито проекта или информацията в него да бъдат показвани или включвани в работата на трето лице, без писмено съгласие на авторите.
This drawing is a property of ACO BUILDING ELEMENTS EOOD and cannot be copied or reproduced, neither its design and information be presented or used in any way by third party, without written permission.