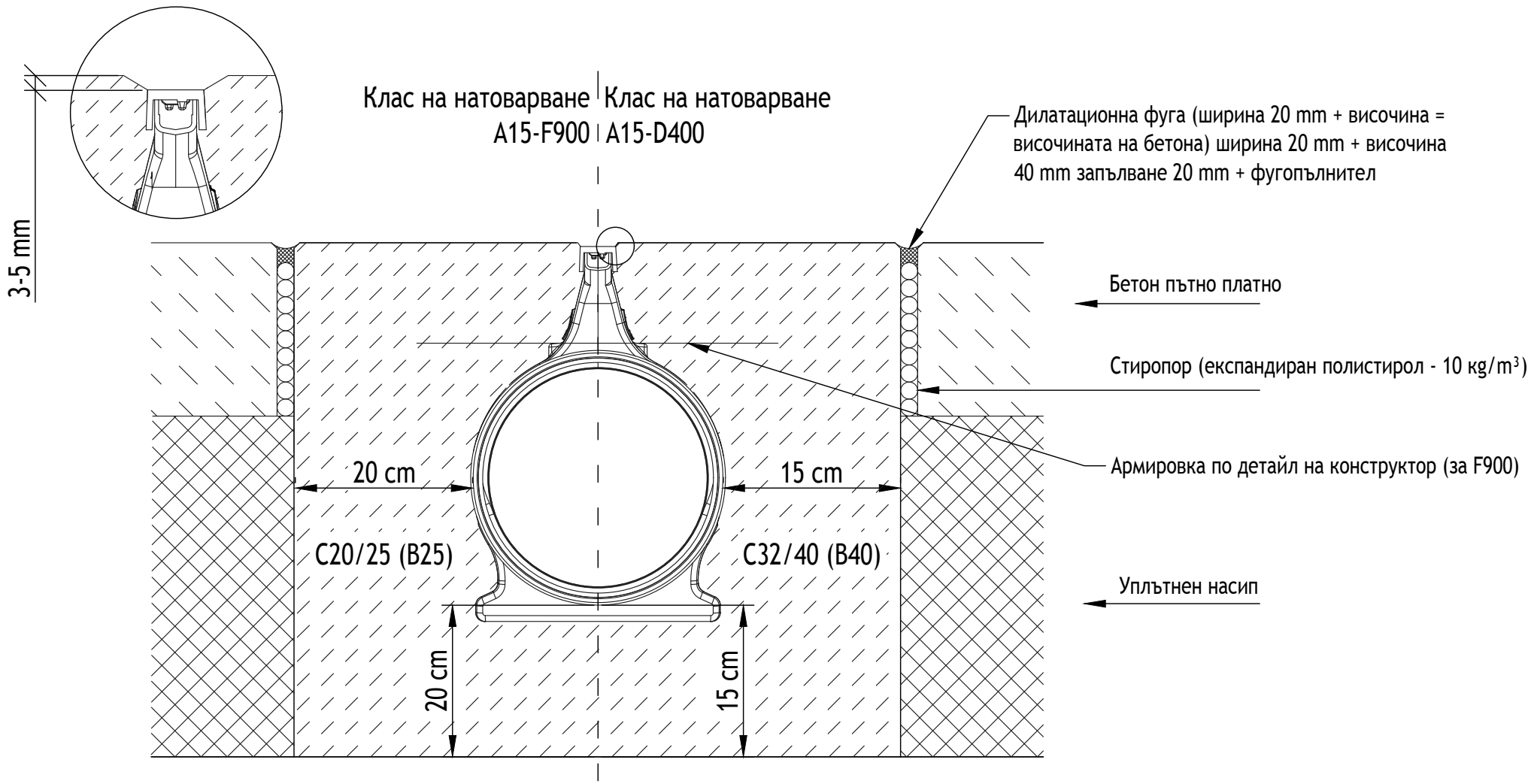

Име на ACO система : Project name ACO Qmax - слотово отводняване с висок хидравличен капацитет	Мащаб: Scale ----	Част : Discipline disignator WS	Тип чертеж : Disignator 5	Номер на лист : Sheet reference num. 11	ТЕХНИЧЕСКА СПЕЦИФИКАЦИЯ НА ПРОДУКТ: Това е примерна спецификация на даден продукт. Моля, въведете в свойствата на дадения файл техническа спецификация!
Име на чертеж : Sheet name Детайл за монтаж на Qmax 225 и Qmax 350 в бетонова настилка	Дата: Date 05/2016		Лист No от листа: 11		
Име на файл: File name ACO Qmax 350 Installing in concrete.dwg	No на ревизия: Revision num. 0				АРТ. №: ----

ACO. The Future of Drainage.

designteam@aco.bg www.aco.bg

Този чертеж е собственост на "ACO – СТРОИТЕЛНИ ЕЛЕМЕНТИ" ЕООД и не може да бъде копиран или репродуциран, изцяло или в негови части, нито проекта или информацията в него да бъдат показвани или включвани в работата на трето лице, без писмено съгласие на авторите.
This drawing is a property of ACO BUILDING ELEMENTS EOOD and cannot be copied or reproduced, neither its design and information be presented or used in any way by third party, without written permission.