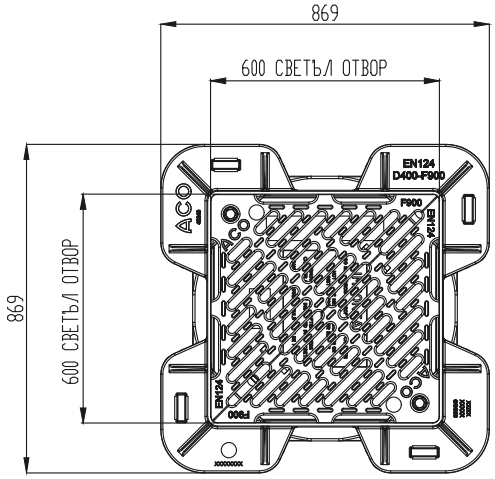

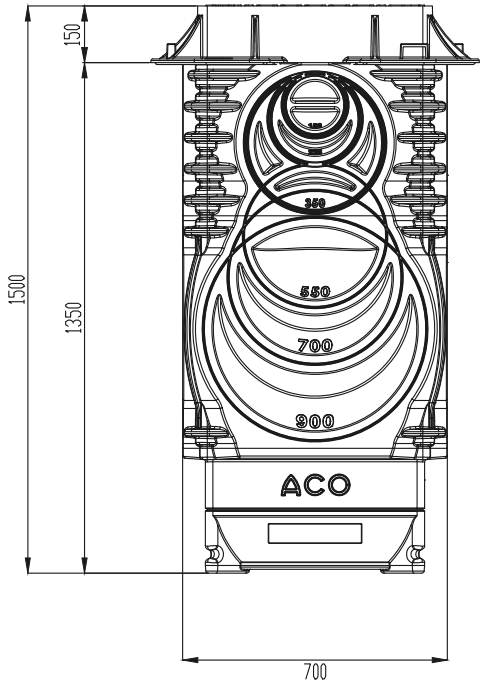

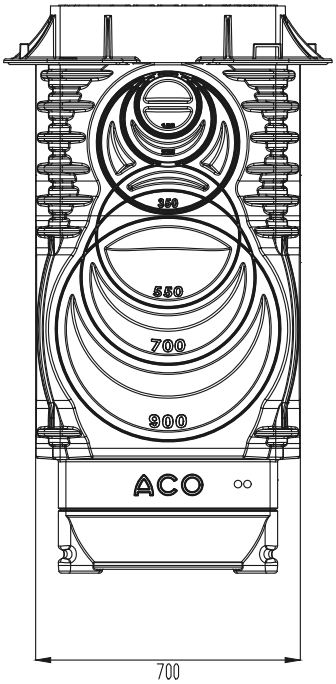

АРТ. №	ОПИСАНИЕ	Тегло (kg)
44314	РЕВИЗОННА ШАХТА С РЕШЕТКА И РАМКА КЛАС D 400	148
44315	РЕВИЗОННА ШАХТА С ПЛЪТНА РЕШЕТКА И РАМКА КЛАС D 400	147
44316	РЕВИЗОННА ШАХТА С РЕШЕТКА И РАМКА КЛАС F 900	181
44317	РЕВИЗОННА ШАХТА С ПЛЪТНА РЕШЕТКА И РАМКА КЛАС F 900	175

Име на ACO система : System name ACO Qmax - слотово отводняване с висок хидравличен капацитет	Мащаб: Scale 1:10	Част : Discipline disignator WS	Тип чертеж : Disignator 5	Номер на лист : Sheet reference num. 52
Име на чертеж : Sheet name Ревизионна шахта за Qmax 550, Qmax 700 и Qmax 900, класове D400 и F900	Дата: Date 05/2016		Лист No от листа: 52	
Име на файл: File name ACO Qmax 550-700-900 Access chamber.DWG	No на ревизия: Revision num. 0			

ТЕХНИЧЕСКА СПЕЦИФИКАЦИЯ НА ПРОДУКТ:

Това е примерна спецификация на даден продукт. Моля, въведете в свойствата на дадения файл техническа спецификация!

АРТ. №: ----

ACO. The Future of Drainage.

designteam@aco.bg www.aco.bg

File name: ACO Qmax 550-700-900 Access chamber.DWG Plotted: 2016-06-08 Plot Device: DWG To PDF.pc3 Paper Size: ISO A4 (210.00 X 297.00 MM)

Този чертеж е собственост на "ACO – СТРОИТЕЛНИ ЕЛЕМЕНТИ" ЕООД и не може да бъде копиран или репродуциран, изцяло или в някаква част, нито проекта или информацията в него да бъдат показвани или включвани в работата на трето лице, без писмено съгласие на автора.
This drawing is a property of ACO BUILDING ELEMENTS EOOD and cannot be copied or reproduced, neither its design and information be presented or used in any way by third party, without written permission.