Q-Flow 350 с ръб от чугун

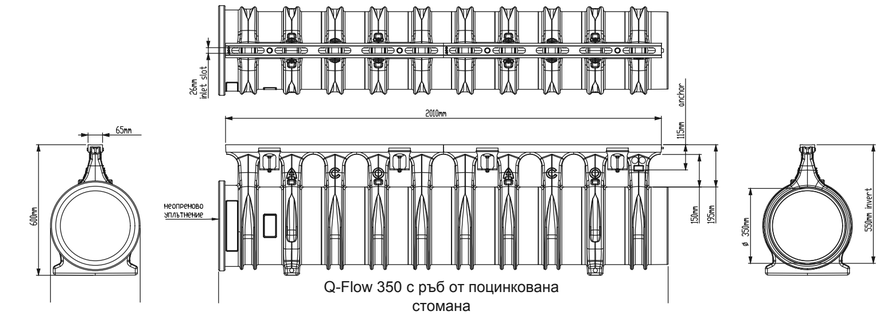

Q-Flow 350 с ръб от поцинкована стомана

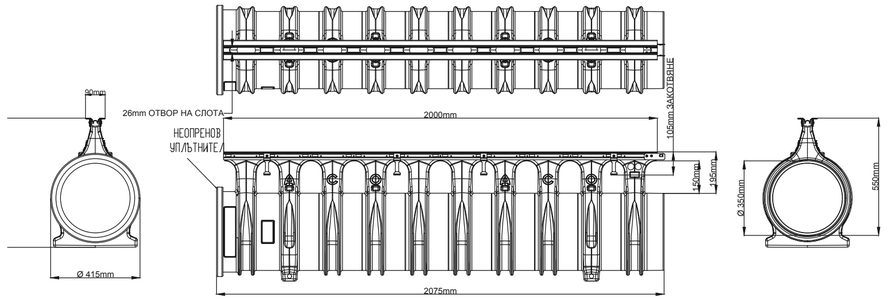

Q-Slot 350 със слот от поцинкована стомана

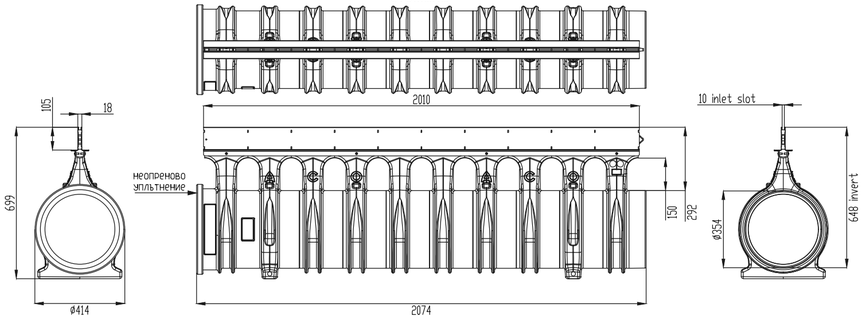

Q-Slot Водосъбирателна шахта с утайкозадържател, клас D400

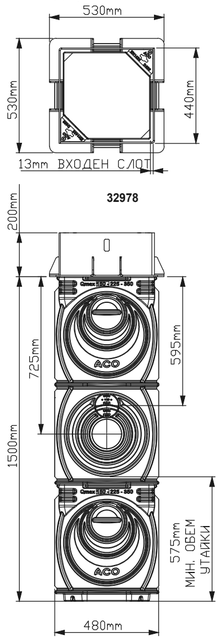

Преход от 225 към 350

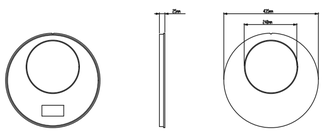

Мултифункционална челна плоча

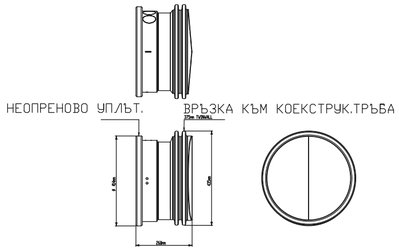

Q-Guard 350 с ръб от чугун

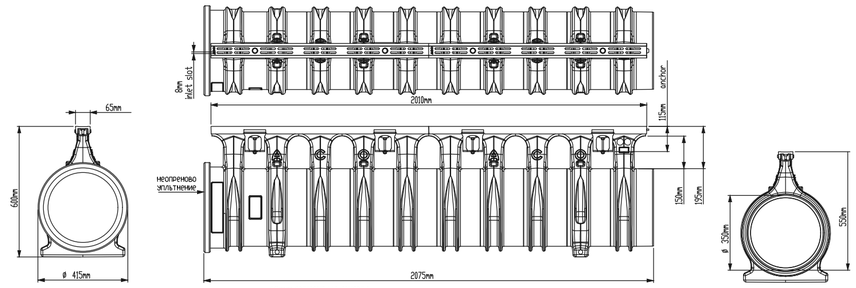

Q-Guard 350 с ръб от поцинкована стомана

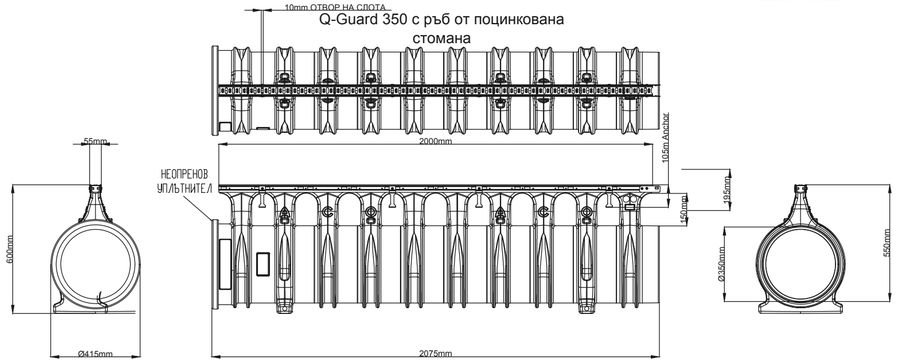

Q-max Водосъбирателна шахта с утайкозадържател, клас D400

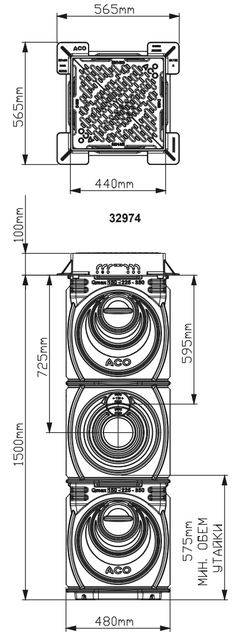

Q-max Ревизионна шахта, клас D400

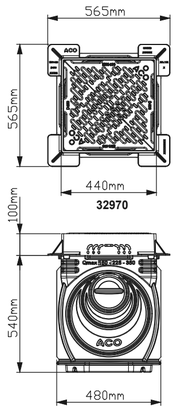

Q-max Ревизионна шахта, клас F900

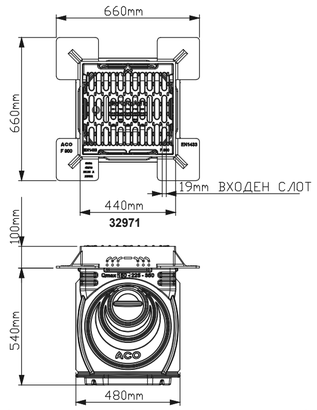

Q-Slot Ревизионна шахта, клас D400

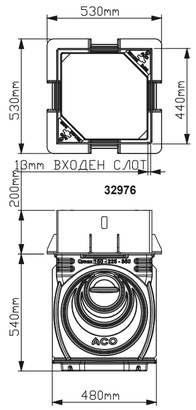

Q-max Водосъбирателна шахта с с утайкозадържател, клас F900

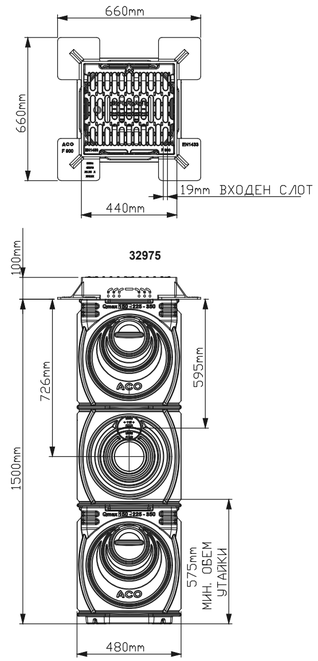

Q-max Водосъбирателна шахта, клас D400

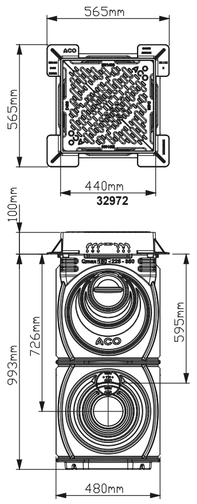

Q-max Водосъбирателна шахта, клас F900

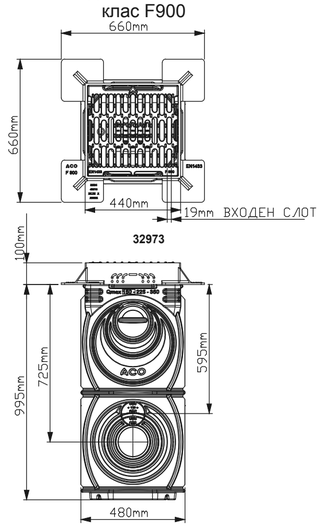

Q-Slot Водосъбирателна шахта, клас D400

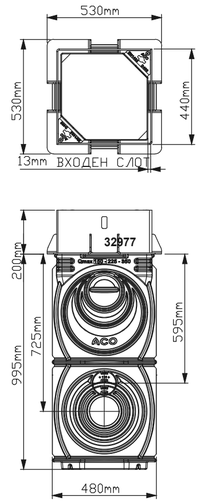

ACO. The Future of Drainage.

designteam@aco.bg www.aco.bg

ТЕХНИЧЕСКА СПЕЦИФИКАЦИЯ НА ПРОДУКТ:

Слотов отводнителен улей от MDPE (Полиетилен средна плътност)Клас на натоварване от A15 до F900, съгласно БДС EN 1433:2003 и според детайла за монтаж. С неопренови уплътнения за 100% водоплътна връзка между елементите. Възможност за дюстъл, ревизия и връзка в 4-ри посоки на системата посредством ревизионни шахти ACO Qmax® и принадлежности. С възможност за непрекъснато преминаване на армировката на настилката над никоето на улея, широчина 41,5 cm Вътрешен обем 0,09м3 /п.м. С Строителна височина 60,0 cm Строителна ширина 35,0 cm Дължина 200 cm Строителна височина 60,0 cm Строителна ширина 41,5 cm Вътрешен обем 0,09м3 /п.м. С Q-Flow, Q-Guard рьбове от чугун/поцинковани стомана и Q-Slot от поцинкована стомана.

Име на система : System name: ACO MultiDrain - универсална отводнителна система	Мащаб: Scale 1:20	Част : Discipline designator WS	Тип чертеж : Diagnator 5
Име на чертеж: Sheet name Отводнителна улейна система Qmax 350 с укрепващи рьбове Q-Flow, Q-Guard и Q-Slot	Дата: Date 06/2016	Лист No от листа: 64	Номер на лист : Sheet reference num. 64
Име на файл: File name: ACO Qmax 350 Library.dwg	No на ревизия: Revision num. 0		

Без черната и собствената на "ACO - СТРОИТЕЛЕН ЕЛЕМЕНТ" ЕООД, е не може да бъде копирана или репродуцирана, освен за Вашата лична, или вътрешна, в рамки на Вашата и работната ви среда цел, без писмено разрешение на "ACO - СТРОИТЕЛЕН ЕЛЕМЕНТ" ЕООД.
This drawing is a property of ACO BUILDING ELEMENT EOOD and cannot be copied or reproduced, either its design and information be presented or used in any way by third party, without written permission.

File name: ACO Qmax 350 Library.dwg, Plotted: 2016-06-09 Plot Device: DWG To PDF.pc3 Paper Size: ISO A2 (594.00 X 420.00 MM)