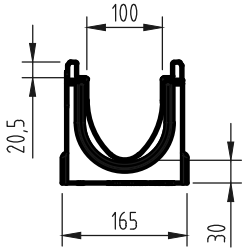

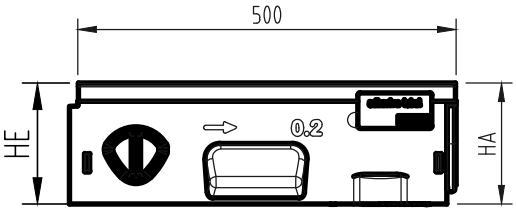

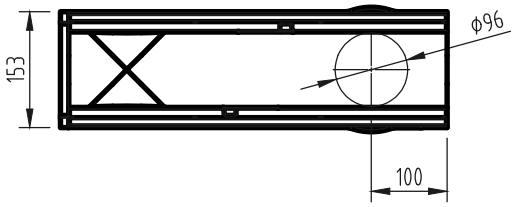

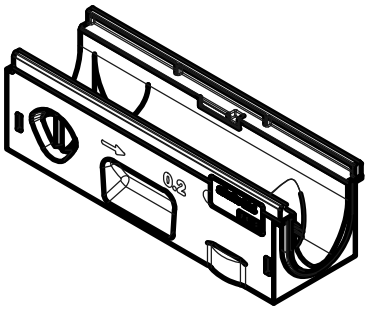

Тип	HA/HE (mm)	Ръб от чугун Арт.№
0.2	160/160	132933
5.2	185/185	132943
10.2	210/210	132953
20.2	260/260	132973

Име на ACO система :
Project name
ACO DRAIN® Multiline Seal in - водоплътно линейно отводняване

Име на чертеж :
Sheet name
ACO Multiline Seal in V100G Улеи с номинлна широчина 100 мм, 500 mm

Име на файл:
File name
ACO DRAIN HD V100G Seal in 50cm 0.2-20.2 LLD.dwg

Мащаб:
Scale
1:10

Дата:
Date
06/2019

No на ревизия:
Revision num.
0

Част :
Discipline disignator
WS

Тип чертеж :
Disignator
5

Лист No от листа:
3

Номер на лист :
Sheet reference num.
WS-503

ТЕХНИЧЕСКА СПЕЦИФИКАЦИЯ НА ПРОДУКТ:

Отводнителен улей с V-образно сечение от полимербетон, интегрирано EPDM-уплътнение, защитен ръб от Hypersteel чугун, за клас на натоварване от A15 до E600, съгласно БДС EN 1433:2003 , 100% водоплътен, номинална широчина 10 cm, строителна ширина 15,3 cm, без вграден наклон, строителна височина 16/18.5/21/26 cm, дължина 50 cm.

АРТ. №:

ACO. The Future of Drainage.

designteam@aco.bg www.aco.bg

File name: ACO DRAIN HD V100G Seal in 50cm 0.2-20.2 LLD.dwg Plotted: 2019-06-03 Plot Device: DWG To PDF.pc3 Paper Size: ISO FULL BLEED A4 (210.00 X 297.00 MM)

Този чертеж е собственост на "ACO – СТРОИТЕЛНИ ЕЛЕМЕНТИ" ЕООД и не може да бъде копиран или репродуциран, изцяло или в някаква част, нито проекта или информацията в него да бъдат показвани или използвани в работата на трето лице, без писмено съгласие на авторите.
This drawing is a property of ACO BUILDING ELEMENTS EOOD and cannot be copied or reproduced, neither its design and information be presented or used in any way by third party, without written permission.