CAFFE BAR
DOLCE
SOLERO
FITNESS
STUDIO 5

Слотови улеи с висок хидравличен капацитет

ACO Qmax Neo е слотова отводнителна система, която осигурява най-висок хидравличен капацитет. Интелигентната система е предназначена да събира, съхранява и отвежда големи количества вода. Отговаря на необходимостта от гъвкава слотова отводнителна система за най-висок клас на натоварване.

Модулните елементи са леки и изработени с цел да се улесни логистиката и съхранението. Наред с това, системата предлага редица предимства при инсталацията.

ACO Qmax
Преглед

Уникалният патентован дизайн на ACO Qmax® Neo осигурява непрекъснато преминаване на армировката на настилката над нивото на улея.

askACO www.aco.bg/qmax

ACO Qmax®

Клас на натоварване
■ A 15 ■ C 250 ■ E 600 ■ B 125 ■ D 400 ■ F 900 съгласно БДС EN1433
Номинални широчини
300, 600
Материал
MDPE - полиетилен средна плътност
Области на приложение
■ За всякакви области на приложение от пешеходни зони до летища

Предимства на системата

- Устойчиви елементи от MDPE
- Модулна система за оптимизирана логистика и съхранение
- Устойчива на химикали и замръзване
- Интегриран защитен ръб за всякакъв тип настилка
- Интегрирано уплътнение за водоплътна връзка

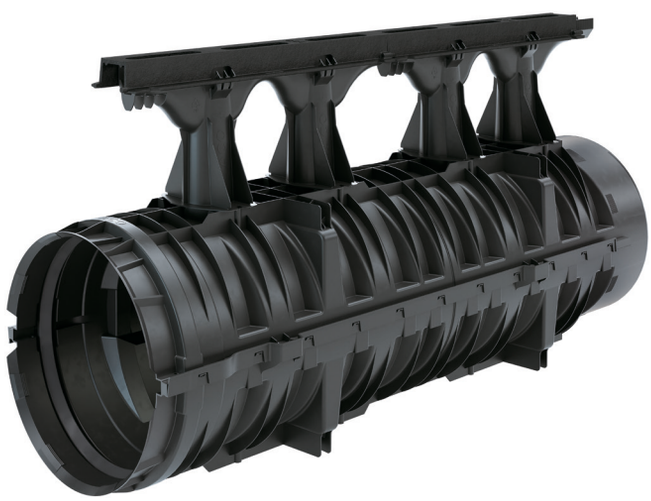

Защитни ръбове

Елементите се предлагат с 6 варианта на защитни ръбове, приложими за всички размери, изработени от чугун или поцинкована стомана или композитен материал. Освен по отношение на материала, гамата защитни ръбове предоставя различни предимства според областта на приложението, класа на натоварване и размера на отвора на слота

Защитен ръб от чугун Q-flow

Защитен ръб от чугун Q-guard

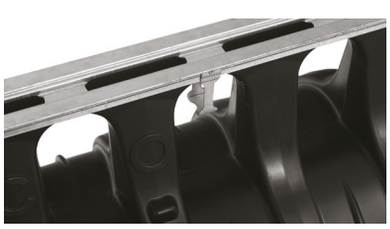

Защитен ръб от поцинкована стомана Q-Flow

Защитен ръб от поцинкована стомана Q-guard

Защитен ръб от поцинкована стомана Q-slot

Защитен ръб от сив или черен композитен материал

ACO Qmax® Neo 300

Отводнителни улеи без наклон

- Вариант с Q-Flow, Q-Guard или Q-Slot

Art. No.: 157009

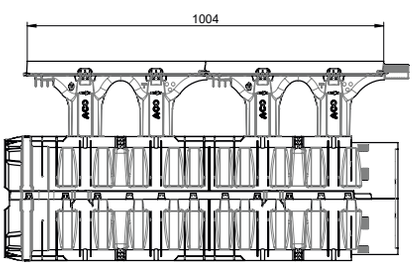

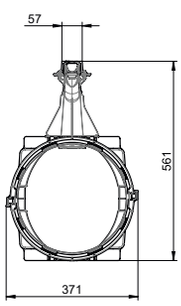

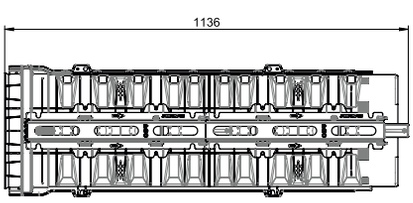

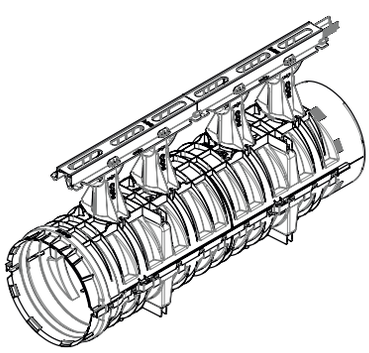

ACO Qmax Neo	Дължина	Ширина	Височина	Широчина на слота	Тегло	Арт. No
	[mm]	[mm]	[mm]	[mm]	[kg]	
ACO Qmax Neo 300 улей със защитен ръб ACO Neo Q-Flow	1000	366	561	25	9.8	157009

ACO Qmax® Neo 300 - аксесоари

Ревизионна шахта

Art. No.	Описание
418989	Qmax 300 Neo ревизионна шахта мъжко - мъжко
418990	Qmax 300 Neo ревизионна шахта женско - мъжко
418991	Qmax 300 Neo ревизионна шахта женско - женско

Челна плоча

Art. No.: 157430

Двойна връзка

Art. No.: 157431

Нивелираща основа

Art. No.: 157415

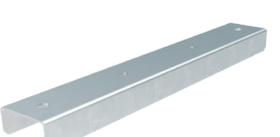

ACO Qmax® Neo 300 - детайли за монтаж

ACO Qmax Neo 300	асфалт / бетон

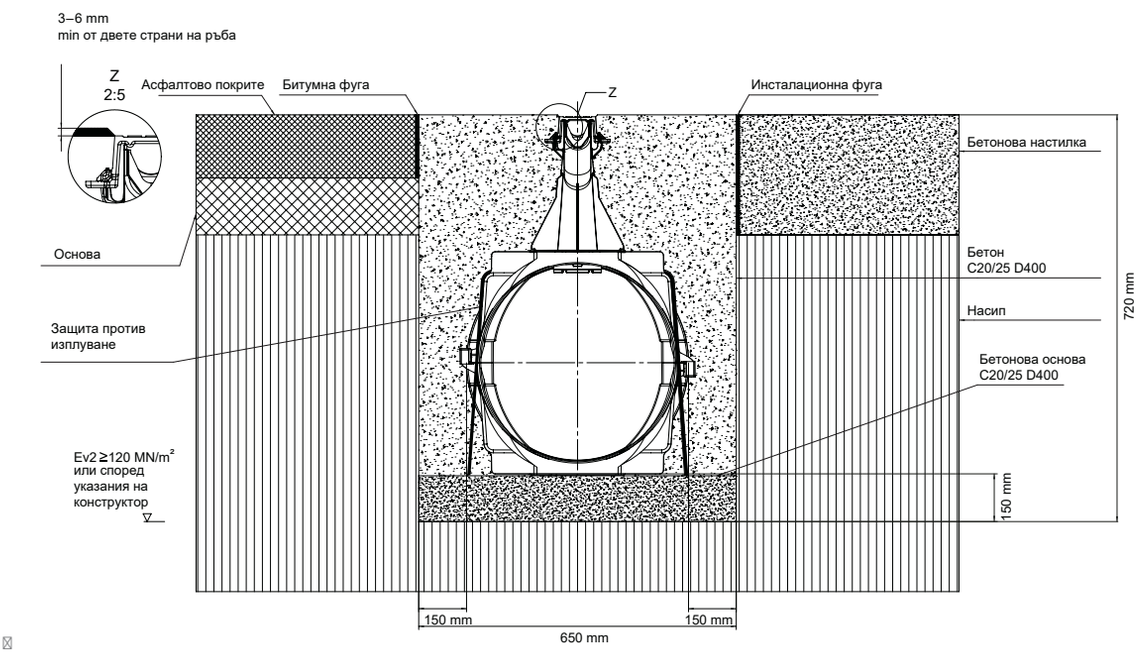

ACO Qmax® Neo 300 - хидравличен капацитет

Таблицата показва макс. капацитет на елемент Qmax Neo 300, при равномерен поток.

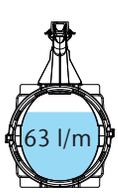

Qmax Neo 300

Дължина до изхода	**Q**	
[m]	**[l/s]**	
Наклон	**0 %**	**0,5 %**
до 10 m	45,0	55,8
до 25 m	42,5	63,2
до 50 m	39,7	71,0
до 100 m	35,8	78,1
до 200 m	30,6	85,0