Професионалното линейно отводняване никога не е било по-лесно

Системата ACO XtraDrain предлага практично решение за отводняване на ландшафтни и трафик зони от лек композитен материал. Широк избор от решетки от различен материал, дизайн и клас на натоварване предоставя възможност за избор според специфичните изисквания на проекта. Всички решетки са оборудвани с безболтово заключване ACO Drainlock, което улеснява инсталацията и едновременно с това предотвратява нежелано отваряне. При повишени изисквания за защита от вандализъм, се предлага и допълнително секретно заключване.

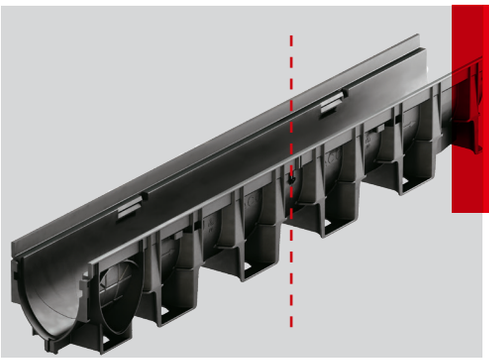

Елементите на системата с дължина 1м могат лесно и бързо да бъдат разделени по продължение на маркировката, позволявайки практично решение за всички изисквания на проекта.

ACO XtraDrain
Преглед

ACO DRAIN® XtraDrain - преглед на системата

Клас на натоварване
■ A 15 ■ C 250 ■ B 125 ■ D 400 съгласно БДС EN1433
Номинални широчини
100 mm
Материал
MDPE - полипропилен
Области на приложение
■ Ландшафтни и трафик зони

Предимства на системата

- Устойчиво тяло от MDPE
- Номинална ширина 100 mm
- Странични заготвени отвори за ъглови, Т-образни и кръстосани връзки

Размери

Улеите ACO XtraDrain са с дължина 1 m и възможност за 3 ширини : 100 mm, 150 mm и 200mm. Това дава на проектантите свобода да избират размер и хидравличен капацитет, като оптимизират точките на заустване и разходите за инсталация

Нископрофилен улей X 100

Улей X 100

Улей X 150

Улей X 200

Улеите от висококачествен композитен материал допълват гамата от решения за отводняване на ACO. Изключително олекотената система ACO XtraDrain е разработена за приложения до клас D 400, съгласно БДС EN 1433. Основни предимства на системата са възможностите за конфигурация при проектиране и несравнимата лекота при работа. Техническите детайли, като доказаното V-образно сечение и хексагоналната структура на улея, отговарят на всички изисквания за модерен отводнителен канал. Ниското тегло на улеите, както и профилът за свързване гарантират бърз и лесен монтаж.

Всички размери се предлагат с композитен или поцинкован защитен ръб

ACO DRAIN® XtraDrain- нископрофилен улей

Нископрофилен улей със защитен ръб от поцинкована стомана, клас D400

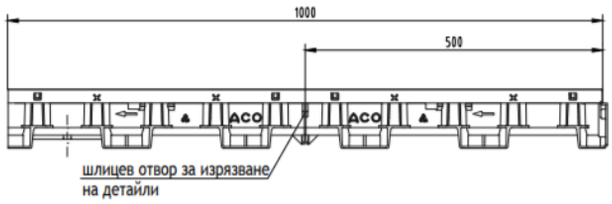

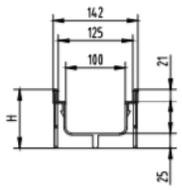

Дължина [mm]	Ширина [mm]	Височина [mm]	Тегло [kg]	Арт. No.
1000	142	75	2,6	11104
		100	2,9	11105

Нископрофилен улей със защитен ръб от композитен материал, клас C250

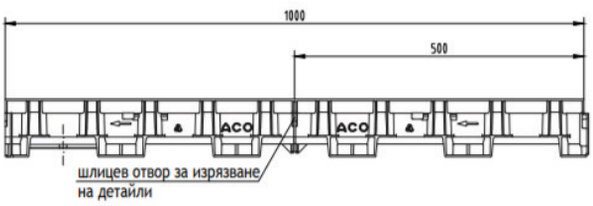

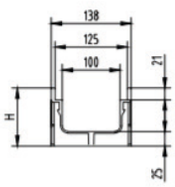

Дължина [mm]	Ширина [mm]	Височина [mm]	Тегло [kg]	Арт. No.
1000	138	75	1,0	11004
		100	1,2	11005

Аксесоари	Описание	Строителна височина [mm]	Тегло [kg]	Арт. No.
	Комбинирана челна плоча (нископрофилна) За начало и край на улея,от полипропилен	75/100	0,1	11085

ACO DRAIN® XtraDrain 100, 150, 200

Клас на натоварване
■ A 15 ■ C 250 ■ B 125 ■ D 400 съгласно БДС EN1433
Номинални широчини
100 mm
Материал
MDPE - полипропилен средна плътност
Области на приложение
■ Ландшафтни и трафик зони

Предимства на системата

- Устойчиво тяло от MDPE
- Номинална ширина 100 mm
- Странични заготвени отвори за ъглови, Т-образни и кръстосани връзки

Отводнителни улеи с композитен защитен ръб, клас C250

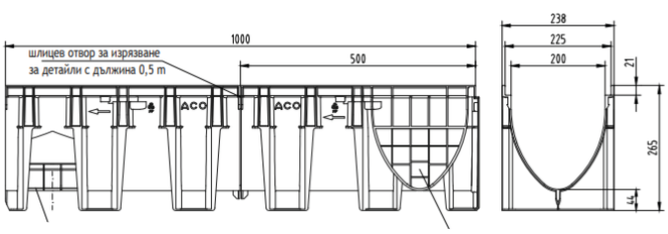

Дължина [mm]	Номинална ширина [mm]	Ширина [mm]	Височина [mm]	Тегло [kg]	Арт. No.
⊠ 1000	100	138	150	1,9	11000
	150	188	210	2,5	11011
	200	238	265	3,4	11018

Отводнителни улеи с поцинкован защитен ръб, клас D400

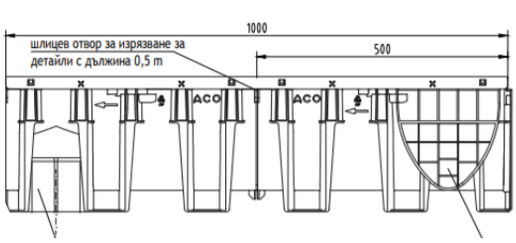

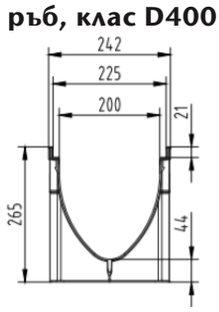

Дължина [mm]	Номинална ширина [mm]	Ширина [mm]	Височина [mm]	Тегло [kg]	Арт. No.
1000	100	142	150	3,5	11100
	150	192	210	4,0	11111
	200	242	265	4,9	11118

Аксесоари	Описание	Строителна височина [mm]	Заустване	Тегло	Арт. No.
	Комбинирана челна плоча, за начало и край на улея	150	-	0,1	11086
		210			11093
		265			11098
	Челна плоча за хоризонтално заустване	150	DN/OD 110	0,1	11087
		210	DN/OD 160	0,2	11094
		265	DN/OD 200	0,2	11099
	Адаптор за вертикално заустване	150	DN/OD 110	0,1	11285
		150	DN/OD 160	0,1	11286
		210	DN/OD 160	0,2	11288
		265	DN/OD 200	0,3	11289
	Воден затвор От полипропилен Със затвор от гума		DN/OD 110	1,2	11191
			DN/OD 160 и 200	1,2	11192
	Ревизионна шахта с адаптор	512	110/160	2,0	NW 100 - 11385
			110/160	3,7	NW 150 - 11386
			160/200	4,9	NW 200 - 11387

ACO DRAIN® XtraDrain - детайли за монтаж

ACO XtraDrain клас на натоварване D400	бетон

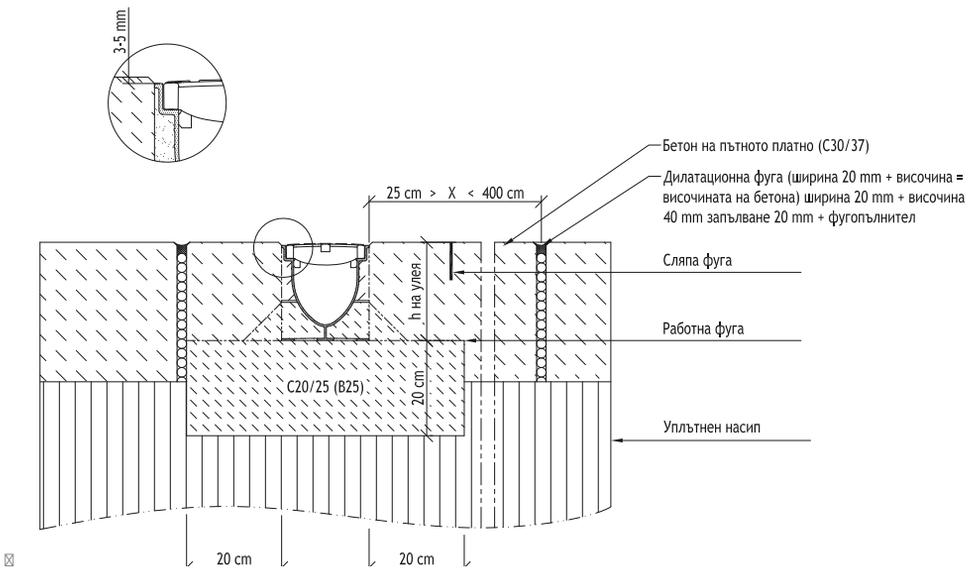

ACO XtraDrain клас на натоварване C250	асфалт

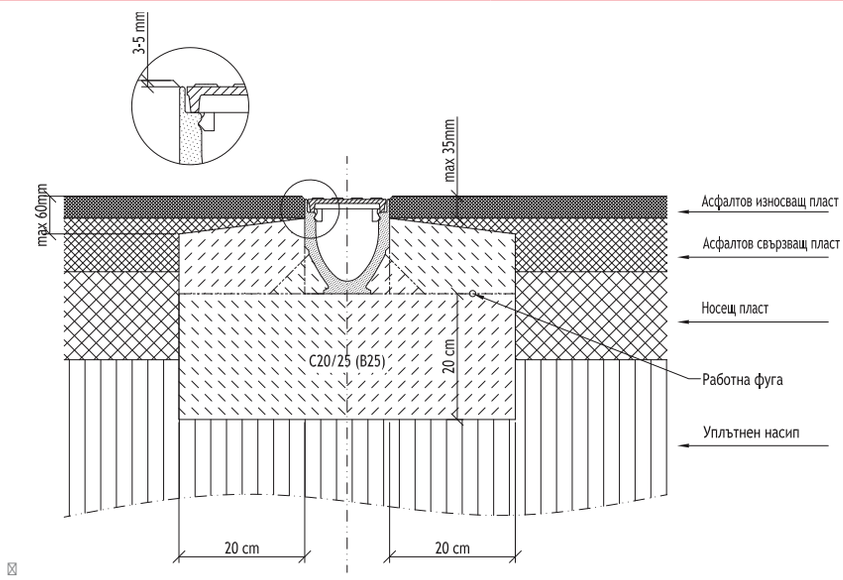

ACO XtraDrain клас на натоварване C250	паваж

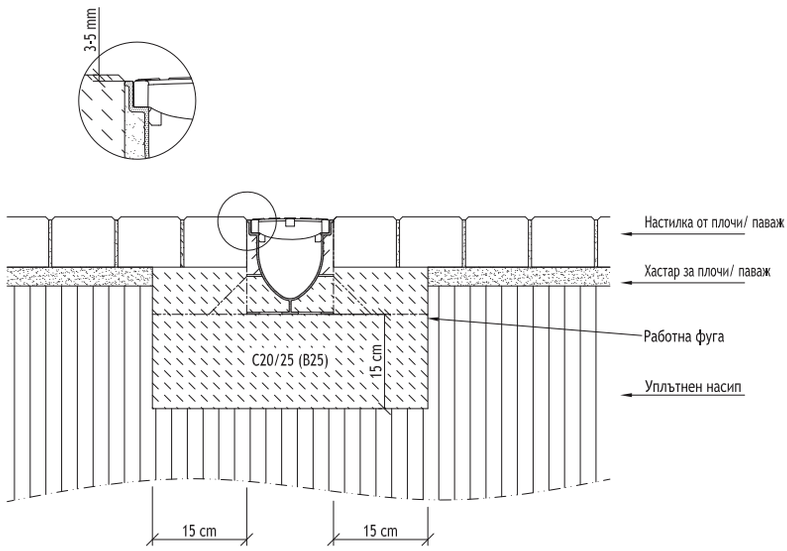

ACO DRAIN® нископрофилен XtraDrain - детайли за монтаж
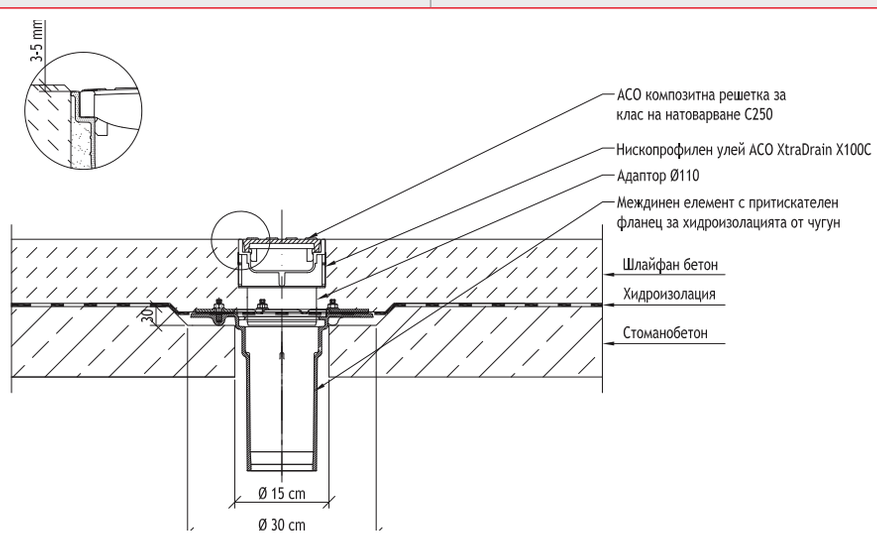
Нископрофилен ACO XtraDrain клас на натоварване C250	бетон